Ersatzteilkatalog *spare part catalogue*

Standard

Bär Cargolift®

BC 1500S4 –B3
BC 2000S4 –C3
BC 2000S4A–D3
BC 3000S4 –S3

3 %
RABATT
BEI INTERNET
BESTELLUNG
3% discount on order via internet
www.baer-cargolift.de

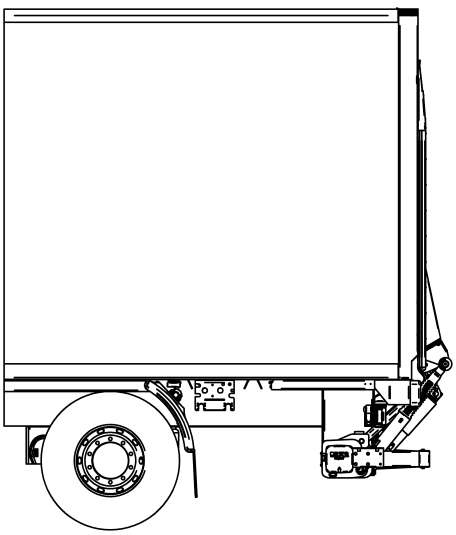

Artikelnummer / *article number* 01.132511 Ausgabe / *version* 06/08

© Gerd Bär GmbH
Artikelnummer / *article number* 01.132511
Ausgabe / *version* 06/08
Änderungen vorbehalten.
Nachdruck, Übersetzung und Vervielfältigung, auch auszugsweise, ist ohne unsere schriftliche Genehmigung nicht erlaubt.
Reserved right of alteration.
The partial or complete reprinting, translation or copying is not permitted without our written consent.

Inhaltsverzeichnis / *content*

Hubwerk / *lifting mechanism* **4**

BC 1500S4 –B3 / BC 2000S4 –C3 / BC 2000S4A –D3 4

BC 3000S4 –S 10

Plattform / *platform* **14**

Plattform / *platform* Baplan40VL –B3 / –C3 / –D3 14

Plattform / *platform* BAplan50VL -S 18

Abrollsicherung / *trolley stop* 2RX / 3RX 20

Abrollsicherung / *trolley stop* 2Rx / 3Rx 22

Abrollsicherung / *trolley stop* 2Ax 24

Abrollsicherung / *trolley stop* 2AD; 2RD; 2ad; 2rd 26

Hydraulik / *hydraulics* **28**

Hydraulikaggregat Haldex HA / *hydraulic power pack Haldex HA* 28

Hydraulikaggregat Haldex HX / *hydraulic power pack Haldex HX* 30

Elektrik / *electrics* **32**

Hubwerkelektrik / *lifting mechanism electrics* 32

Hauptstromsicherung / *main fuse* 33

Plattformelektrik / *platform electrics* 34

Bedieneinheit / *control unit* 36

Schlüsselschalter / *key switch* 36

Ersatzteilbedingungen / Internetbestellung **38**

conditions of service parts / internet order **39**

Fax- Bestellformular / *spare parts order form* **40**

Notizen / *Notes* **41**

Bär Cargolift - Service Team **42**

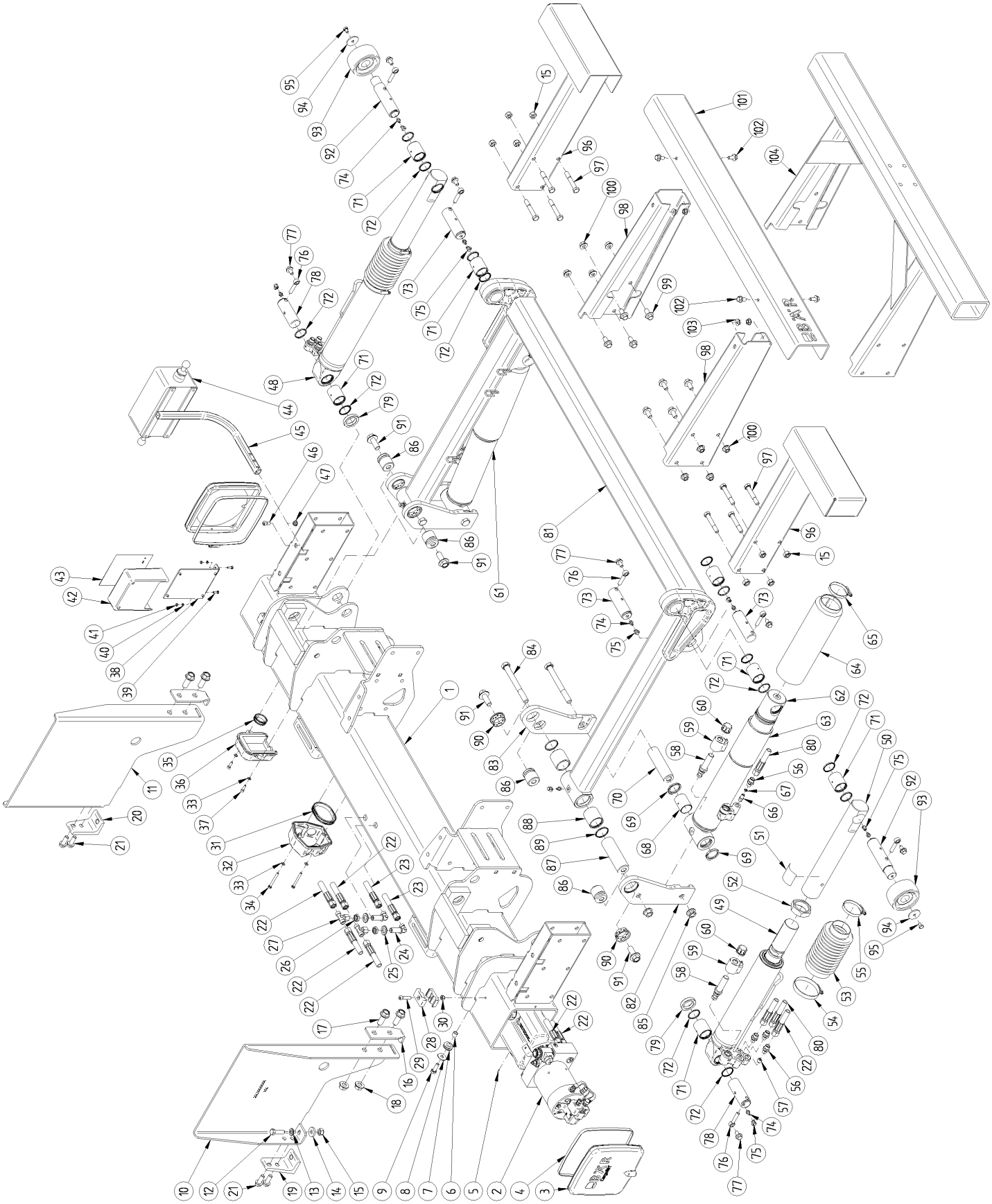

Hubwerk / *lifting mechanism*

BC 1500S4 –B3 / BC 2000S4 –C3 / BC 2000S4A-D3

Pos.	Benennung	*description*		St.	Art.-Nr. / *art.- no.*		
ref.				*qty.*	S4 –B3	S4 –C3	S4A-D3
1	Tragrohr SG	*beam*		1	-	01.136207	-
	Tragrohr SG	*beam*		1	01.136288	-	-
	Tragrohr SG	*beam*		1	-	-	01.136363
2	Hydraulikaggregat	*power pack*	12 V / 2.0 ccm / 1.7 kW	1	HX.122215	-	-
	Hydraulikaggregat	*power pack*	24 V / 2.0 ccm / 2 kW	1	HX.122216	-	-
	Hydraulikaggregat - Leiselauf	*low noise power pack*	24 V / 2.0 ccm / 2 kW	1	HX.122217	-	-
	Hydraulikaggregat	*power pack*	24 V / 2.6 ccm / 2 kW	1	-	HX.122218	HX.122218
	Hydraulikaggregat - Leiselauf	*low noise power pack*	24 V / 2.6 ccm / 2 kW	1	-	HX.122219	HX.122219
	Hydraulikaggregat - 3 kW	*power pack - 3kW*	24 V / 2.6 ccm / 3 kW	1	-	HX.122220	HX.122220
3	Verschlußdeckel für Tragrohr	*cover for beam*	180 x 180 x 25	2	01.123754	01.123754	01.123754
4	Schneckengewindeschelle C7/W4	*jubilee clip C7/W4*	Torro 230 -250 / 9	2	01.112790	01.112790	01.112790
5	Spannstift schwere Ausführung	*split pin*	ø3 x 10	1	01.123349	01.123349	01.123349
6	Präz.-Rohr nahtlos	*spacer sleeve*	ø15 x 1.5 x 13	1	01.117022	01.117022	01.117022
7	Kabeldurchführungstülle	*grommet*	ø15	1	01.117016	01.117016	01.117016
8	Scheibe Form A	*washer form A*	ø10.5	1	01.103062	01.103062	01.103062
9	Sechskantschraube	*hexagon screw*	M10 x 30	1	01.100603	01.100603	01.100603
10	Aufhängeplatte Kantteil links	*mounting plate left-hand side*	400 hoch / 6 x Form	1	01.126047	01.126047	01.126047
	Aufhängeplatte Kantteil links	*mounting plate left-hand side*	400 hoch / 4 x Form	1	01.127161	-	-
	Aufhängeplatte Kantteil links	*mounting plate left-hand side*	500 hoch / 6 x Form	1	-	01.127782	01.127782
11	Aufhängeplatte Kantteil rechts	*mounting plate right-hand side*	400 hoch / 6 x Form	1	01.126048	01.126048	01.126048
	Aufhängeplatte Kantteil rechts	*mounting plate right-hand side*	400 hoch / 4 x Form	1	01.127162	-	-
	Aufhängeplatte Kantteil rechts	*mounting plate right-hand side*	500 hoch / 6 x Form	1	-	01.127783	01.127783
12	Sechskantschraube	*hexagon screw*	M12 x 40	1	01.100614	01.100614	01.100614
13	Scheibe Form B	*washer form B*	ø13	1	01.100743	01.100743	01.100743
14	Scheibe	*washer*	ø13	1	01.119308	01.119308	01.119308
15	Sechskantmutter selbstsichernd	*hexagon nut self-locking flat form*	M12	9	01.110185	01.110185	01.110185
16	Druckplatte	*pressure plate*	50 x 6 x 180	2	01.126046	01.126046	01.126046
17	Flanschschraube	*securing screw - VERBUS RIPP*	M16 x 40	4	01.100709	01.100709	01.100709
18	Rippmutter	*securing nut VERBUS RIPP*	M16	2	01.100736	01.100736	01.100736
19	Konsole links	*console left-hand side*	L 100 x 50 x 10 x 60	1	01.119951	01.119951	01.119951
20	Konsole rechts	*console right-hand side*	L 100 x 50 x 10 x 60	1	01.119952	01.119952	01.119952
21	Flanschschraube	*securing screw - VERBUS RIPP*	M12 x 30	4	01.100708	01.100708	01.100708
22	Hydraulikschlauch 2 x DKOL 10L	*hydraulic hose 2 x DKOL 10L*	DN 6 x 1800	8	01.137524	01.137524	01.137524
23	Hydraulikschlauch 2 x DKOL 10L	*hydraulic hose 2 x DKOL 10L*	DN 8 x 1650	2	01.131784	01.131784	01.131784
24	Winkel-Schottverschraubung	*angle bulkhead union*	WSV 10 PLM 16 x 1.5	1	01.109143	01.109143	01.109143
25	Scheibe Form B	*washer form B*	ø17	2	01.100747	01.100747	01.100747
26	Gegenmutter M16 x 1.5	*securing nut M16 x 1.5*	GM10-L / 8-S	2	01.112921	01.112921	01.112921
27	T-Anschlußstutzen einstellbar	*T-adaptor adjustable OMD/ O-Ring*	EVT 10 PLM 16 x 1.5	2	01.105634	01.105634	01.105634
28	Doppelschelle - lose	*double clip - not assembled*	214.0 / 14.0 PP 2D	4	01.129943	01.129943	01.129943
29	Zylinderschraube mit Innensechskant	*hexagon socket head cap screw*	M8 x 35	2	01.100542	01.100542	01.100542
30	Sechskantmutter selbstsichernd	*hexagon nut self-locking flat form*	M8	1	01.100720	01.100720	01.100720
31	Kantenschutzprofil G 51 P-F	*profile for border protection G 51 P-F*		1	01.114165	01.114165	01.114165
32	Haube für elektrische Schnittstelle	*cover for electric interface*		1	01.123601	01.123601	01.123601
33	Scheibe Form B	*washer form B*	ø6.4	4	01.100740	01.100740	01.100740
34	Sechskantschraube	*hexagon screw*	M6 x 60	2	01.123878	01.123878	01.123878
35	Kantenschutzprofil G 51 P-F	*profile for border protection G 51 P-F*		1	01.114165	01.114165	01.114165
36	Schutzhaube	*protection cover*		1	01.116336	01.116336	01.116336
37	Zylinderschraube mit Innensechskant	*hexagon socket head cap screw*	M6 x 20	2	01.100534	01.100534	01.100534
38	Scharnier für Zentralelektrik	*hinge for central electric circuit*		1	01.118234	01.118234	01.118234
39	Sechskantschraube	*hexagon screw*	M5 x 16	2	01.100565	01.100565	01.100565
40	Scheibe Form B	*washer form B*	ø5.3	2	01.100739	01.100739	01.100739
41	Sechskantmutter selbstsichernd	*hexagon nut self-locking flat form*	M5	2	01.118746	01.118746	01.118746
42	Schutzhaube für Zentralelektrik	*protection cover mainboard*		1	01.126957	01.126957	01.126957
43	Hinweisschild Notbetrieb	*sign for emergency operation*	126 x 134	1	01.123317	01.123317	01.123317
44	Bedieneinheit - QuickShift rechts	control box - QuikShift only right		1	01.122830	01.122830	-
	Bedieneinheit r - QuikShift nur links	Control box QuikShift - only left		1	01.123863	01.123863	-
	Bedieneinheit zusätzlich links	control box w additional left		1	01.123864	01.123864	01.123864
	Bedieneinheit mit Schlüsselschalter	control box with key switch		1	01.123448	01.123448	01.123448
45	Halter für Bedieneinheit	*mounting bracket for control box*		1	01.116340	01.116340	01.116340
46	Zylinderschraube mit Innensechskant	*hexagon socket*	M8 x 16	1	01.100538	01.100538	01.100538
47	Rippmutter	*securing nut VERBUS RIPP*	M8	1	01.125226	01.125226	01.125226
48 [a)]	Neigzylinder BS	*tilting cylinder kit*	DZ 60/40-220	2	01.136658	-	-
	Neigzylinder BS	*tilting cylinder kit*	DZ 70/50-272	2	-	01.136236	01.136236
	Dichtsatz kpl.	*sealing kit compl.*	DZ 60/40-220	2	01.116620		

- [a)] Neigzylinder BS / *lifting cylinder kit* = 49, 50, 52 - 58

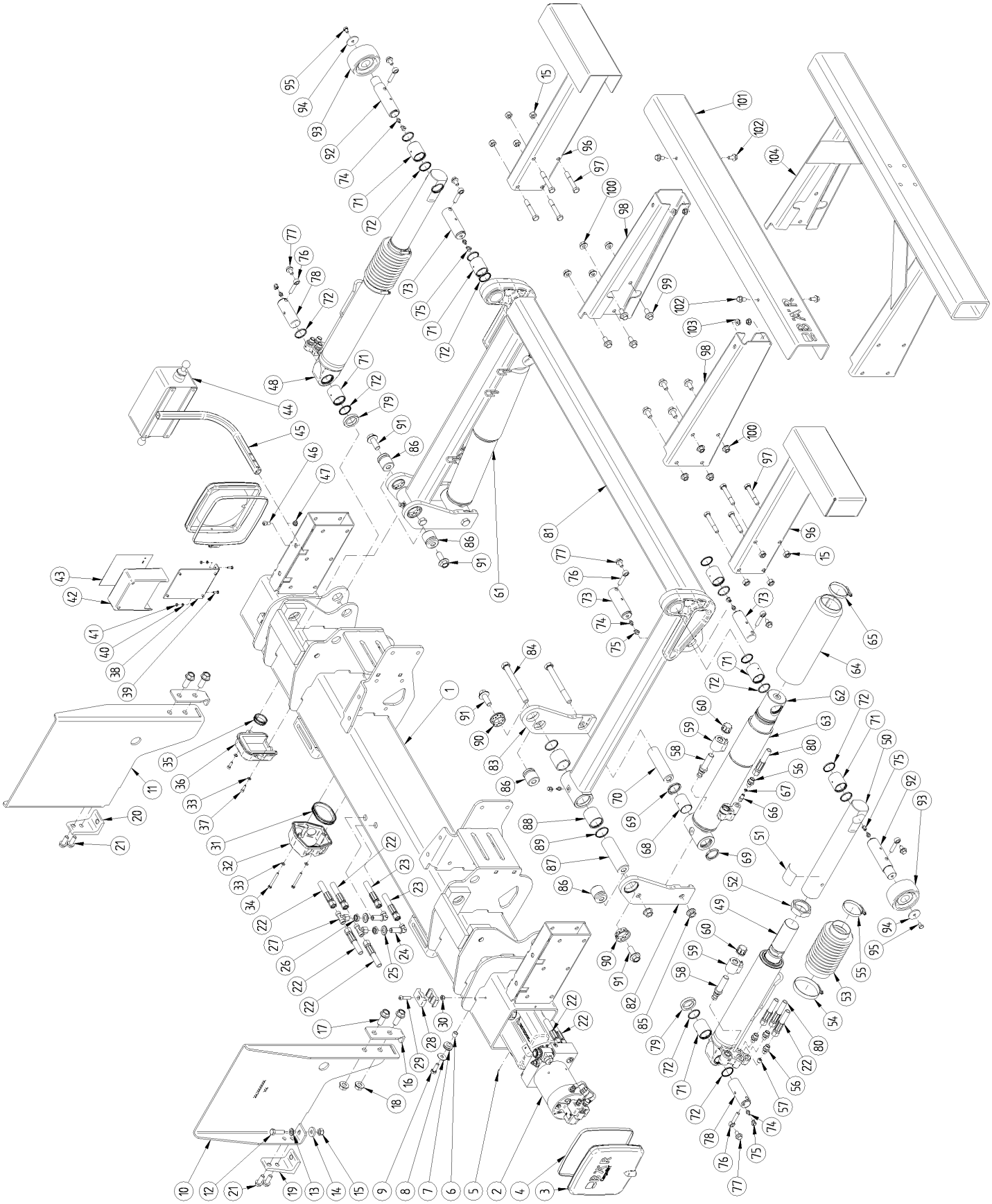

Hubwerk / *lifting mechanism*

BC 1500S4 –B3 / BC 2000S4 –C3 / BC 2000S4A-D3

Pos.	Benennung	*description*		St.	Art.-Nr. / *art.- no.*		
ref.				*qty.*	S4 –B3	S4 –C3	S4A-D3
	Dichtsatz kpl.	*sealing kit compl.*	DZ 70/50-272	2	-	01.126091	01.126091
	Dichtsatz kpl.	*sealing kit compl.*	DZ 70/50-272	2	-	01.116619	01.116619
49	Neigzylinder -- Mehrli-Artikel	*tilting cylinder*	DZ 60/40-220	2	XX.114690	-	-
	Neigzylinder -- Mehrli-Artikel	*tilting cylinder*	DZ 70/50-272	2	-	XX.114689	XX.114689
50	Stangenkopf BG mit Lager	*cylinder extension with bearing*	AL 800 / DZ 70/50-272	1	-	01.136241	01.136241
	Stangenkopf BG mit Lager	*cylinder extension with bearing*	AL 900 / DZ 70/50-272	1	-	01.136242	01.136242
	Stangenkopf BG mit Lager	*cylinder extension with bearing*	AL 1000 / DZ 70/50-272	1	-	01.136243	01.136243
	Stangenkopf BG mit Lager	*cylinder extension with bearing*	AL 1100 / DZ 70/50-272	1	-	01.136244	01.136244
	Stangenkopf BG mit Lager	*cylinder extension with bearing*	AL 800 / DZ 60/40-220	1	01.136667	-	-
	Stangenkopf BG mit Lager	*cylinder extension with bearing*	AL 900 / DZ 60/40-220	1	01.136668	-	-
	Stangenkopf BG mit Lager	*cylinder extension with bearing*	AL 1000 / DZ 60/40-220	1	01.136669	-	-
51	Hinweisschild Montage Faltenbalg	*sign for mounting the gaiter*	50 x 60	1	01.128188	01.128188	01.128188
52	Kontermutter für Stangenkopf	*lock nut for cylinder extension*		1	01.114840	01.107873	01.107873
53	Faltenbalg	*gaiter*	DZ 60/40-220	1	01.127155	-	-
	Faltenbalg	*gaiter*	DZ 70/50-272	1	-	01.127156	01.127156
54	Schneckengewindeschelle C7/W4	*jubilee clip C7/W4*	Torro 80 -100 / 13	1	01.100821	01.100821	01.100821
55	Schneckengewindeschelle C7/W2	*jubilee clip C7/W2*	Torro 60 - 80 / 9	2	01.100818	01.100818	01.100818
56	Einschraubverschraubung gerade	*pipe fitting straight - OMD*	GE 10 PLR 1/4" ED	5	01.127545	01.127545	01.127545
57	Drosselblende	*throddle valve*	G 1/4	1	01.100424	01.100425	01.100425
58	Ventileinsatz	*valve insert*	2/2 doppeltgesperrt	4	01.124863	01.124863	01.124863
	Dichtsatz kpl. für 2/2 Sitzventil	*sealing kit compl. for 2/2 seat valve*		4	01.109440	01.109440	01.109440
59	Magnetspule mit Kabel	*magnetic coil wtih cable*	24 V 2 x 0.75 mm² x 4550	2	01.124862	01.124862	01.124862
	Magnetspule mit Kabel	*magnetic coil wtih cable*	12 V 2 x 0.75 mm² x 4550	2	01.124893	01.124893	01.124893
60	Hutmutter	*cap nut*	M18 x 1.5	2	01.124771	01.124771	01.124771
61 [b)]	Hubzylinder BS	*lifting cylinder kit*	EZ 70-285	1	-	01.126005	01.126005
	Hubzylinder BS	*lifting cylinder kit*	EZ 60-285	1	01.125990	-	-
	Dichtsatz für EZ 70-171/-231/-285	*sealing kit EZ 70-285*	EZ 70-171/-231/-285	1	-	01.132219	01.132219
	Dichtsatz für EZ 60-285	*sealing kit EZ 60-285*	EZ 60-285	1	01.132214	-	-
62	Hubzylinder – Mehrli - Artikel	*lifting cylinder*	EZ 70-285	2	-	XX.114687	XX.114687
	Hubzylinder -- Mehrli - Artikel	*lifting cylinder*	EZ 60-285	2	XX.114688	-	-
63	Kolbenstange für Hubzylinder	*piston rod for lifting cylinder*	EZ 70-285	2	-	01.118239	01.118239
	Kolbenstange für Hubzylinder	*piston rod for lifting cylinder*	EZ 60-285	2	01.120067	-	-
64	Schutzrohr	*cylinder cover*	EZ 60-285	1	01.127094	-	-
	Schutzrohr	*cylinder cover*	EZ 70-285	1	-	01.127092	01.127092
65	Schneckengewindeschelle C7/W2	*jubilee clip C7/W2*	Torro 60 - 80 / 9	1	01.100822	01.100818	01.100818
66	Senkbremsventil	*safety flow restrictor*	G1/4"	1	01.116907	01.116284	01.116284
67	Zahnscheibe Form A	*gear wheel form A*	ø6.4	1	01.128523	01.128523	01.128523
68	Lagerbuchse mit Schmierbohrung	*bearing bush with greasing hole*	ø35 / ø39 x 50	1	01.125935	01.125935	01.125935
69	Quad-Ring gelocht	*quad-ring*	ø34.25 x 5.33	2	01.126353	01.126353	01.126353
70	Hülse	*sleeve*	ø35 / ø16.4 x 129	1	01.114797	01.114797	01.114797
71	Lagerbuchse mit Schmiernut	*bearing bush with greasing nut*	ø42 / ø35 x 50	7	01.125932	01.125932	01.125932
72	Dichtring	*sealing ring*	ø35 / ø39.5 x 3	14	01.126455	01.126455	01.126455
73	Bolzen mit Schmierbohrung	*bolt with greasing hole*	ø35 x 112	4	01.130229	01.130229	01.130229
74	Kegelschmiernippel H1 / 180°	*grease nipple H1 / 180°*	AM 10 x 1	9	01.100846	01.100846	01.100846
75	Schutzkappe mit Lasche	*protection cap with tonque*	EP 985 Form B	9	01.109328	01.109328	01.109328
76	Augstift	*eye pin*	ø10 x 50	8	01.129952	01.129952	01.129952
77	Flanschschraube mikroverkapselt	*securing screw - VERBUS RIPP*	M10 x 18	8	01.129960	01.129960	01.129960
78	Bolzen mit Schmierbohrung	*bolt with greasing hole*	ø35 x 102	2	01.136659	01.136659	01.136659
79	Distanzring	*spacer ring*	ø50 x ø35,5 x 10	2	01.137493	01.137493	01.137493
80	Hydraulikschlauch 2 x DKOL 10L	*hydraulic hose 2x DKOL 10L*	DN 6 x 680	2	01.109141	01.109141	01.109141
81 [c)]	Hubschwinge SG	*lifting arm welding module*	AL 900	1	01.136226	01.136226	01.136226
	Hubschwinge SG	*lifting arm welding module*	Al 800	1	01.136260	01.136260	01.136260
	Hubschwinge SG	*lifting arm welding module*	Al 900	1	01.137058	01.137058	01.137058
	Hubschwinge SG	*lifting arm welding module*	AL 1000	1	01.136420	01.136420	01.136420
	Hubschwinge SG	*linfting arm welding module*	Al 1100	1	-	01.136428	-
82	Gelenkkonsole links	*mechanical link left-hand side*	15 x Form	2	01.136234	01.136234	01.136234
83	Gelenkkonsole rechts	*mechanical link right-hand side*	15 x Form	2	01.136235	01.136235	01.136235
84	Sechskantschraube	*hexagon screw*	M16 x 155	4	01.127725	01.127725	01.127725
85	Rippmutter	*securing nut VERBUS RIPP*	M16	2	01.100736	01.100736	01.100736
86	Bolzen	*bolt*	ø40 x 44	4	01.126053	01.126053	01.126053
87	Hülse	*sleeve*	ø40 / ø16.4 x 130	1	01.136224	01.136224	01.136224
88	Lagerbuchse	*bearing bush*	ø40 / ø48 x 49	2	01.136222	01.136222	01.136222
89	Dichtring Y3 4044 P5008	*seal ring*	ø40 / ø44.5 x 2.8	2	01.126454	01.126454	01.126454
90	Bundbuchse	*bush with collar*	40 x 44/50 x 17/2.0	4	01.131409	01.131409	01.131409

- [b)] Hubzylinder BS / *tilting cylinder kit* = 56, 58, 62, 64, 65, 66, 67, 69, 72, 74, 75
- [c)] Bei Bestellung bitte Seriennummer und Typbezeichnung angeben
  please order with serial number and type specification

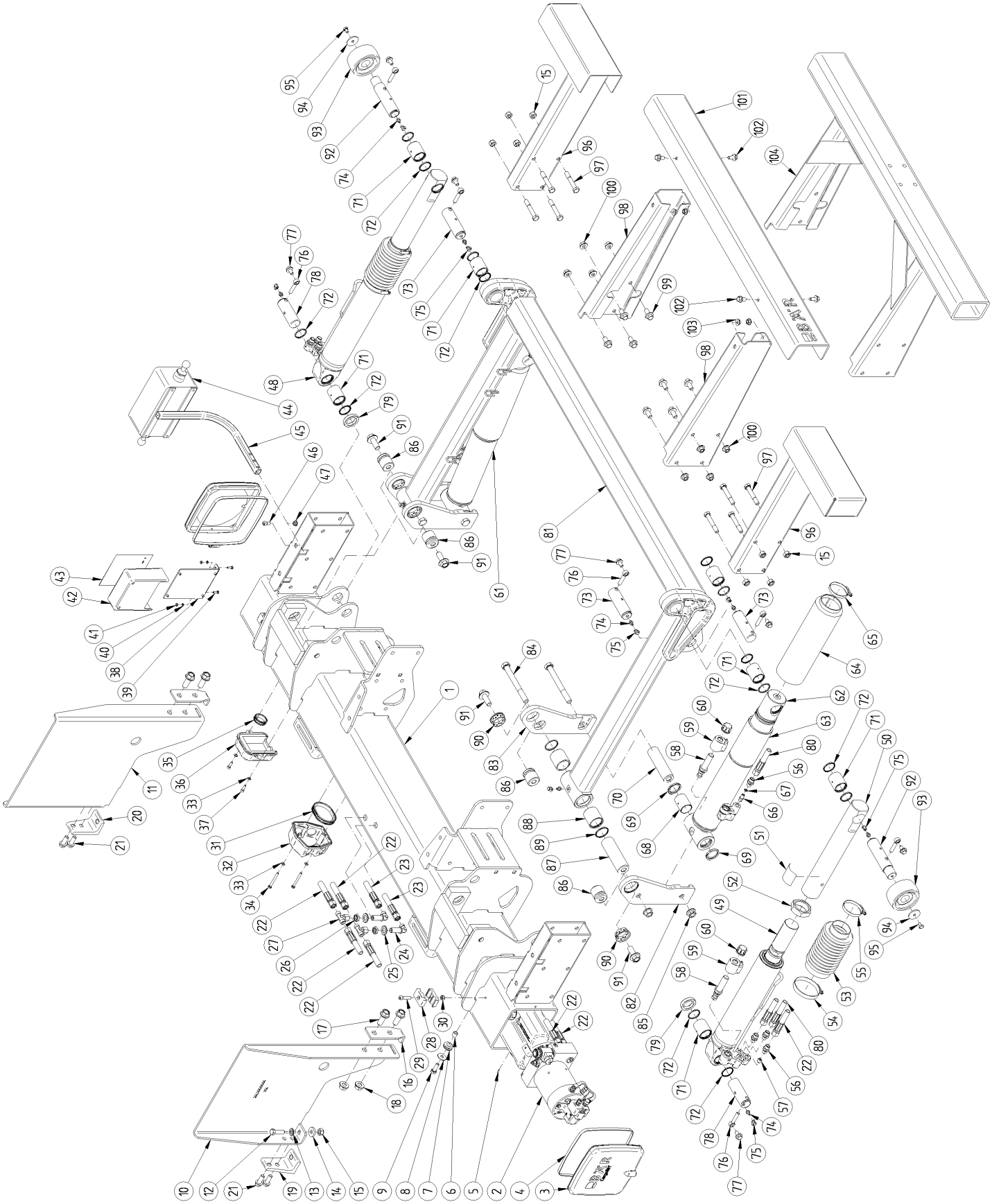

Hubwerk / *lifting mechanism*

BC 1500S4 –B3 / BC 2000S4 –C3 / BC 2000S4A-D3

Pos.	Benennung	*description*		St.	Art.-Nr. / *art.- no.*		
ref.				*qty.*	S4 –B3	S4 –C3	S4A-D3
91	Flanschschraube	*securing screw - VERBUS RIPP*	M16 x 40	4	01.100709	01.100709	01.100709
92	Bolzen für Bodenrolle	*bolt for ground roller*	ø30 / ø35 x 156	2	01.136852	01.136852	01.136852
93	Bodenrolle	*ground roller*	ø100	2	01.125068	01.125068	01.125068
94	Scheibe - Kotflügelscheibe	*washer*	ø8.4 / ø40 x 3	2	01.125523	01.125523	01.125523
95	Sechskantschraube - mikroverkapselt	*hexagon srew 3M - micro capsulet*	M8 x 12	2	01.100702	01.100702	01.100702
96 c)	Seitenteil UFS SG	*side part under run bar*	575 / 700 mm	2	01.136440	01.136440	-
	Seitenteil UFS SG	*side part under run bar*	435 / 560 mm	2	01.136444	01.136444	01.136444
97	Sechskantschraube	*hexagon screw*	M12 x 75	8	01.120479	01.120479	01.120479
98 c)	Stütze für UFS- Mittelteil	*jack leg URB - middle part*	575 / 700 mm	2	01.136281	01.136281	-
	Stütze für UFS- Mittelteil	*jack leg URB - middle part*	435 / 560 mm	2	01.136439	01.136439	01.136439
99	Flanschschraube	*securing screw - VERBUS RIPP*	M12 x 25	8	01.100707	01.100707	01.100707
100	Rippmutter	*securing nut VERBUS RIPP*	M12	8	01.106394	01.106394	01.106394
101	Unterfahrschutz Mittelteil	*under run bar middle part*	5 x Form	1	01.136655	01.136655	01.136655
102	Flanschschraube - mikroverkapselt	*securing screw - VERBUS RIPP*	M10 x 20	4	01.137503	01.137503	01.137503
103	Rippmutter	*securing nut VERBUS RIPP*	M10	4	01.100735	01.100735	01.100735
104	Anhängebock SG	*towing bracket*		1	01.137662	01.137662	01.137662
105 c)	Typenschild Cargolift	*type sign to labelling "Cargolift"*	137 x 57.5	1	01.119847	01.119847	01.119847
106 c)	Typenschild UFS	*type sign under run bar*	110 x 26	1	01.119848	01.119848	01.119848
107 c)	Typenschild Serien-Nr.	*type sign serial-no.*	60 x 15	1	01.119849	01.119849	01.119849
108	Hinweisschild "Schmierintervall beachten"	*sign - "consider the lubrication interval"*	110 x 26	1	01.126412	01.126412	01.126412
109	CE-Plakette	*CE-sticker*	ø 65	1	01.103182	01.103182	01.103182
110	Prüfplakette nach UVV/BGV	*inspection badge on UVV/BGV*		1	01.101001	01.101001	01.101001
111	Hydrauliköl AVILUB FLUID BC 15	*hydraulic oil AVILUB FLUID BC 15*		1	01.129052	01.129052	01.129052
112	Hydrauliköl biologisch abbaubar Bär Syntofluid 10	*enviromental friendly hydraulic oil Bär Synto-fluid 10*		1	01.134305	01.134305	01.134305
113	Hinweisschild Ölwechsel für Bär Syntoflu-id 10	*sign oil change for Bär Systofluid 10*		1	01.128757	01.128757	01.128757

c) Bei Bestellung bitte Seriennummer und Typbezeichnung angeben
please order with serial number and type specification

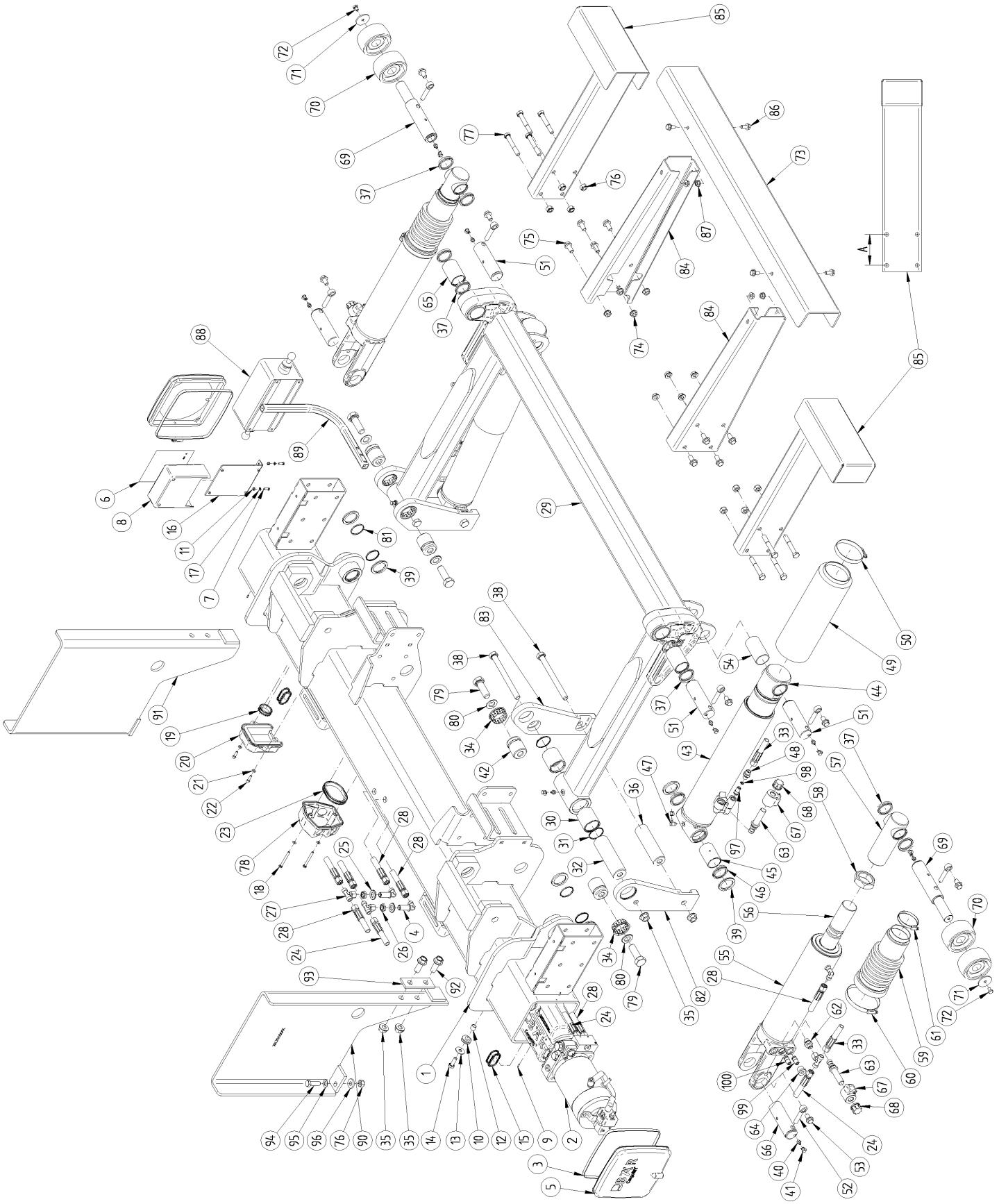

Hubwerk / *lifting mechanism*

BC 3000S4 –S3

Pos.	Benennung	*description*		St.	Art. - Nr.
ref.				*qty.*	*art. - no.*
1 [d]	Tragrohr SG	*beam*		1	01.130442
2 [a]	Hydraulikaggregat BG	*power pack kit*	24 V	1	01.130781
	Hydraulikaggregat BG	*power pack kit*	12 V	1	01.131583
3	Schneckengewindeschelle C7/W4	*jubilee clip C7/W4*	Torro 230 -250 / 9	2	01.112790
4	Winkel-Schottverschraubung 90°/ OMD	*angle bulkhead union 90°/ OMD*	WSV10 PLM 16x1.5	2	01.109143
5	Verschlußdeckel für Tragrohr	*cover for beam*	180 x 180 x 25	2	01.123754
6	Hinweisschild Notbetrieb	*sign for emergency operation*	126 x 134	1	01.123317
7	Sechskantschraube	*hexagon screw*	M5 x 16	2	01.100565
8	Schutzhaube für Zentralelektrik	*protection cover mainboard*		1	01.118235
9	Spannstift schwere Ausführung	*split pin*	ø3 x 10	3	01.123349
10	Kabeldurchführungstülle	*grommet*	ø15	1	01.117016
11	Sechskantmutter selbstsichernd	*hexagon nut self-locking flat form*	M5	2	01.118746
12	Präz.-Rohr nahtlos	*spacer sleeve*	ø15 x 1.5 x 13	1	01.117022
13	Scheibe Form A	*washer form A*	ø10.5	1	01.103062
14	Sechskantschraube	*hexagon screw*	M10 x 30	1	01.100603
15	Kantenschutzprofil G 51 P-H	*profile for border protection G 51 P-H*	250 mm	2	01.115453
16	Scharnier für Zentralelektrik	*hinge for central electric circuit*		1	01.118234
17	Scheibe Form B	*washer form B*	ø5.3	2	01.100739
18	Sechskantschraube	*hexagon screw*	M6 x 60	2	01.123878
19	Kantenschutzprofil G 51 P-F	*profile for border protection G 51 P-F*	110 mm	1	01.114165
20	Schutzhaube kpl. für Hauptstromanschluß	*protection cover for main feed connection*		1	01.116336
21	Scheibe Form B	*washer form B*	ø6.4	4	01.100740
22	Zylinderschraube mit Innensechskant	*hexagon socket head cap screw*	M6 x 20	2	01.100534
23	Kantenschutzprofil G 51 P-F	*profile for border protection G 51 P-F*	460 mm	1	01.114165
24	Hydraulikschlauch 2 x DKOL 10L	*hydraulic hose 2 x DKOL 10L*	DN 8 x 1250	2	01.131786
25	Scheibe Form B	*washer form B*	ø17	2	01.100747
26	Gegenmutter M16 x 1.5	*securing nut M16 x 1.5*	GM10-L / 8-S	2	01.112921
27	T-Anschlußstutzen einstellbar OMD	*T-adaptor adjustble OMD/ O-Ring*	EVT 10 PLM 16x1.5	4	01.105634
28	Hydraulikschlauch 2 x DKOL 10L	*hydraulic hose 2 x DKOL 10L*	DN 8 x 1650	4	01.131784
29	Hubschwinge SG	*lifting arm*	Al 800	1	01.130677
	Hubschwinge SG	*lifting arm*	Al 900	1	01.130678
	Hubschwinge SG	*lifting arm*	Al 1000	1	01.130406
30	Lagerbuchse	*bearing bush*	ø45 / ø51 x 59	4	01.130445
31	Quad-Ring gelocht	*quad-ring*	ø44.15 x 2.62	4	01.130447
32	Hülse	*sleeve*	ø45 / ø16.4 x 149	2	01.130449
33	Hydraulikschlauch 2 x DKOL 10L	*hydraulic hose 2x DKOL 10L*	DN 6 x 680	2	01.109141
34	Bundbuchse	*bush with collar*	45 x 50/55 x 23/2.5	4	01.131410
35	Sicherungsmutter - VERBUS RIPP	*securing nut VERBUS RIPP*	M16	30	01.100736
36	Hülse	*sleeve*	ø40 / ø16.4 x 143	2	01.130455
37	Dichtung BS für Plattform Montage	*quad-ring kit for platform*	ø44.12 x 2.62	4	01.130773
38	Sechskantschraube	*hexagon screw*	M16 x 180	4	01.125227
39	Distanzring	*spacer ring*	ø55 x ø40.5 x 4.5	4	01.130720
40	Kegelschmiernippel H1 / 180°	*grease nipple H1 / 180°*	AM 10 x 1	6	01.100846
41	Schutzkappe mit Lasche	*protection cap with tonque*	EP 985 Form B	7	01.109328
42	Bolzen	*bolt*	ø45 x 55	4	01.130721
43 [b]	Hubzylinder BS	*lifting cylinder*	EZ 85-285	1	01.130457
44	Hubzylinder	*lifting cylinder*	EZ 85-285	2	WS.130030
45	Lagerbuchse mit Schmierbohrung	*bearing bush with greasing hole*	ø40 / ø45 x 65	1	01.130111
46	Quad-Ring innen gelocht	*quad-ring*	ø39.2 x 5.33	2	01.126351
47	Kegelschmiernippel H3 / 90°	*grease nipple H3 / 90°*	BM 10 x 1	1	01.100847
48	Einschraubverschraubung gerade - OMD	*pipe fitting straight - OMD*	GE 10 PLR 1/4" ED	2	01.127545
49	Schutzrohr für EZ 85-285	*cylinder cover EZ 85-285*	ø112 / ø84 x 2 x 340	2	01.127110
50	Schneckengewindeschelle C7/W4	*jubilee clip C7/W1*	Torro 80 -100 / 13	1	01.100821
51	Bolzen	*bolt*	ø40 x 135	2	01.130456
52	Augstift	*eye pin*	ø12 x 60	4	01.130785
53	Sicherungsschraube - VERBUS RIPP	*securing screw - VERBUS RIPP*	M12 x 20	4	01.130787
54	Gleitlager Form S	*sliding bearing*	ø40 / ø45 x 80	1	01.122518
55 [c]	Neigzylinder BS	*tilting cylinder kit*	DZ 90/50-272	1	01.130470
56	Neigzylinder	*tilting cylinder*	DZ 90/50-272	2	WS.127737

- [a] siehe Seite / *see page* 28
- [b] Hubzylinder BS / *lifting cylinder kit* = 41, 44, 46, 48, 49, 63, 97. 98
- [c] Neigzylinder BS / *tilting cylinder kit* = 56 – 64, 99, 100
- [d] Beim Tausch nur mit Maß A = 125 mm lieferbar! Ist Maß A = 95 mm vorhanden, muss das Tragrohr auf Maß A = 125 mm gebohrt werden.
  Nachfolger von 01.130442 = 01.137550
  With the exchange only with dimension A = 95 mm available! If dimension A = 95 mm is present, the beam has to be drilled according to dimension A = 125 mm. *Replacement of 01.130442 = 01.137550*

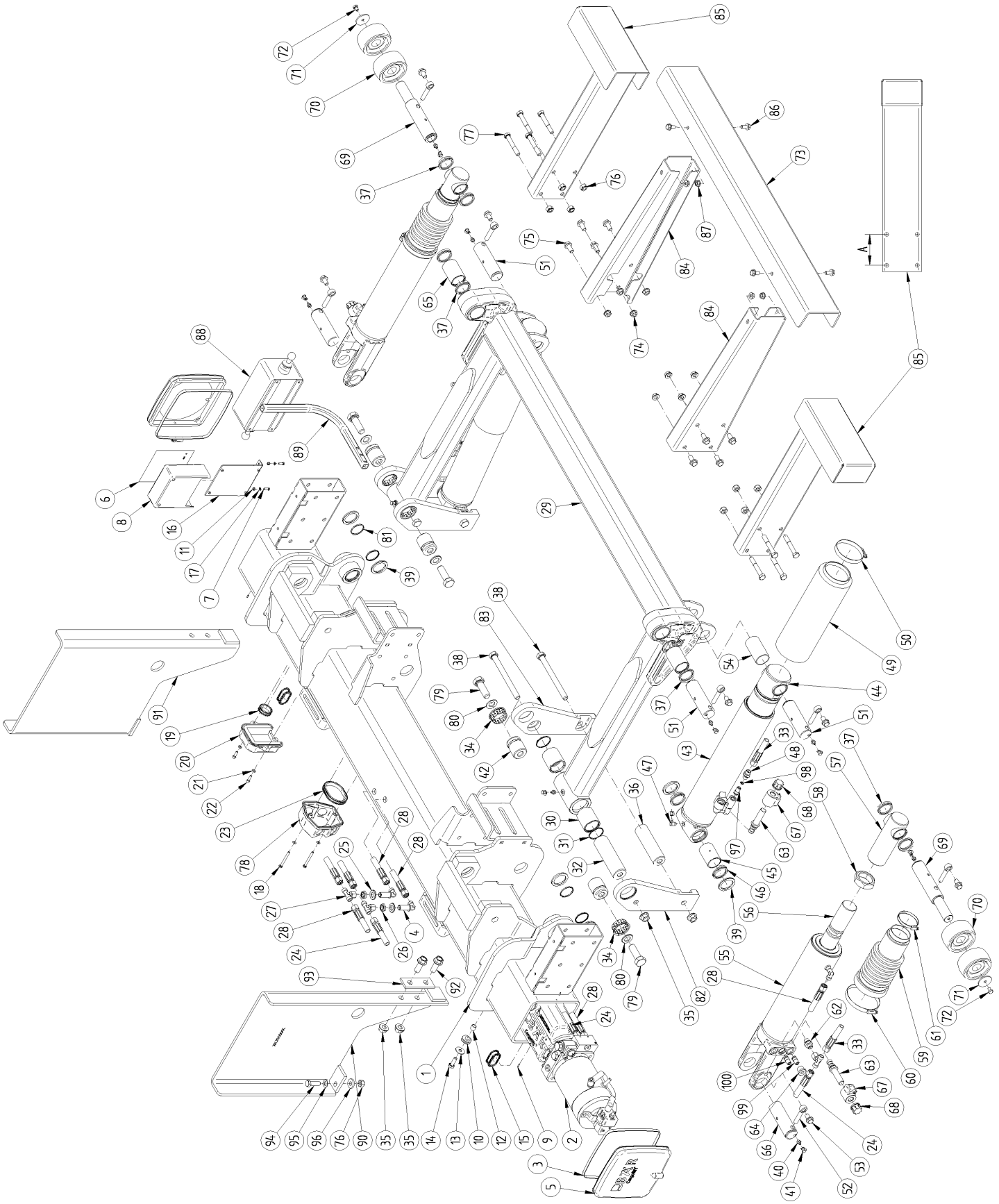

Pos.	Benennung	*description*		St.	Art. - Nr.
ref.				*qty.*	*art. - no.*
57	Stangenkopf BG	*cylinder extension kit*	Al 800 /DZ 90/50-272	2	01.130734
	Stangenkopf BG	*cylinder extension kit*	Al 900 /DZ 90/50-272	2	01.130735
	Stangenkopf BG	*cylinder extension kit*	Al 1000 /DZ 90/50-272	2	01.130736
58	Kontermutter für Stangenkopf	*lock nut for cylinder extension*	M48 x 2	2	01.107873
59	Faltenbalg	*gaiter*		2	01.127508
60	Schneckengewindeschelle C7/W1	*jubilee clip C7/W1*	Torro 100 -120 / 12	2	01.127742
61	Schneckengewindeschelle C6/W1	*jubilee clip C6/W1*	Torro 50 - 70 / 9	2	01.100822
62	Einschraubverschraubung gerade - OMD	*pipe fitting straight - OMD*	GE 12 PLR 3/8" ED	2	01.118981
63	Ventileinsatz	*valve insert*	2/2 doppeltgesperrt	4	01.124863
-	Dichtsatz	*seal kit*		1	01.109440
64	Verschlußschraube mit Innensechskant	*locking screw with hexagon socket*	VSTI M 20 x 1.5-ED	2	01.118106
65	Lagerbuchse	*bearing bush*	ø40 / ø48 x 70	2	01.130389
66	Bolzen	*bolt*	ø40 x 128	2	01.130723
67	Magnetspule mit Kabel	*magnetic coil wtih cable*	24 V 4550 mm	3	01.124862
	Magnetspule mit Kabel	*magnetic coil wtih cable*	12 V 4550 mm	3	01.124893
68	Hutmutter	*cap nut*	M18 x 1.5	3	01.124771
69	Bolzen für Bodenrolle m. Schmierbohung	*bolt for ground roller*	ø40 x 236	2	01.131380
70	Bodenrolle	*ground roller*	ø100 / ø30.3 x 50	4	01.125068
71	Scheibe - Kotflügelscheibe	*washer*	ø8.4 x ø40 x 3	2	01.125523
72	Sechskantschraube	*hexagon srew*	M8 x 12	2	01.100702
73	Unterfahrschutz Mittelteil	*under run bar middle part*	5 x Form	1	01.133156
74	Sicherungsmutter - VERBUS RIPP	*securing nut VERBUS RIPP*	M12	8	01.106394
75	Sicherungsschraube - VERBUS RIPP	*securing screw - VERBUS RIPP*	M12 x 25	8	01.100707
76	Sechskantmutter selbstsichernd	*hexagon nut self-locking*	M12	10	01.110185
77	Sechskantschraube	*hexagon screw*	M12 x 80	8	01.124719
78	Haube für elektrische Schnittstelle	*cover for electric interface*		1	01.123601
79	Sechskantschraube	*hexagon srew*	M20 x 60	4	01.132181
80	Scheibe Form B	*washer form B*	ø21	4	01.100749
81	Dichtring Y3 4044 P5008	*seal ring*	ø40 / ø44.5 x 2.8	4	01.126454
82	Platte für Gelenkkonsole	*plate for mechanical link*	links / left	2	01.130453
83	Platte für Gelenkkonsole	*plate for mechanical link*	rechts / right	2	01.130454
84 [d)f)]	Stütze für UFS-Mittelteil	*jack leg under run protection*	4 x Form	2	01.133157
85 [d)f)]	Seitenteil UFS SG	*side part under run bar*	605 lang	2	01.133154
86	Sicherungsschraube - VERBUS RIP	*securing screw - VERBUS RIPP*	M10 x 20	4	01.100711
87	Sicherungsmutter - VERBUS RIPP	*securing nut VERBUS RIPP*	M10	4	01.100735
88 [e)]	Bedieneinheit „QuickShift rechts“	*control box “QuikShift right”*		1	01.122830
	Bedieneinheit „QuickShift links“	*control box “QuikShift left”*		1	01.123863
	Bedieneinheit „zusätzlich links“	*control box additional left-hand side*		1	01.123864
	Bedieneinheit mit Schlüsselschalter	*control box with key switch*		1	01.123448
89	Halter für Bedieneinheit	*mounting bracket for control box*		1	01.116340
90	Aufhängeplatte SG links	*mounting plate left-hand side*	450 hoch	1	01.130768
91	Aufhängeplatte SG rechts	*mounting plate right-hand side*	450 hoch	1	01.130769
92	Sicherungsschraube - VERBUS RIPP	*securing screw - VERBUS RIPP*	M16 x 40	28	01.100709
93	Druckplatte	*pressure plate*	40 x 6 x 110	2	01.118104
94	Sechskantschraube	*hexagon screw*	M12 x 45	2	01.116746
95	Scheibe Form B	*washer form B*	ø13	2	01.100743
96	Scheibe für Schraube	*washer*	ø13	2	01.119308
97	Senkbremsventil	*safety flow restrictor*		2	01.132157
98	Zahnscheibe	*gear wheel form A*		2	01.128523
99	Senkbremsventil	*safety flow restrictor*	ø 1,6 mm	2	01.123146
100	Senkbremsventil	*safety flow restrictor*	ø 2,4 mm	2	01.123144
- [f)]	Typenschild Cargolift zur Nachbeschriftung	*type sign to labelling "Cargolift"*	137 x 57.5 /R.:1.5 mm	1	01.119847
- [f)]	Typenschild UFS zur Nachbeschriftung	*type sign for labelling under run bar*	110 x 26 /R.:1.0 mm	1	01.119848
- [f)]	Typenschild Serien-Nr. zur Nachbeschriftung	*type sign for labelling serial-no.*	60 x 15 /R.:1.5 mm	1	01.119849
-	Hinweisschild "Schmierintervall beachten"	*sign - "consider the lubrication interval"*	110 x 26	1	01.126412
-	CE-Plakette	*CE-sticker*	ø65	1	01.103182
-	Prüfplakette nach UVV/BGV	*test badge UVV*	05 - 06 - 07 - 08	1	01.101001
-	Hydrauliköl AVILUB FLUID BC 15	*hydraulic oil AVILUB FLUID BC 15*		1	01.129052
-	Hydrauliköl biologisch abbaubar	*enviromental friendly hydraulic oil*		1	01.128755

- [d)] Beim Tausch nur mit Maß A = 125 mm lieferbar! Ist Maß A = 95 mm vorhanden, muss das Tragrohr auf Maß A = 125 mm gebohrt werden.
With the exchange only with dimension A = 95 mm available! If dimension A = 95 mm is present, the beam has to be drilled according to dimension A = 125 mm

- [e)] siehe Seite / *see page* 36

- [f)] Bei Bestellung bitte Seriennummer und Typbezeichnung angeben
please order with serial number and type specification

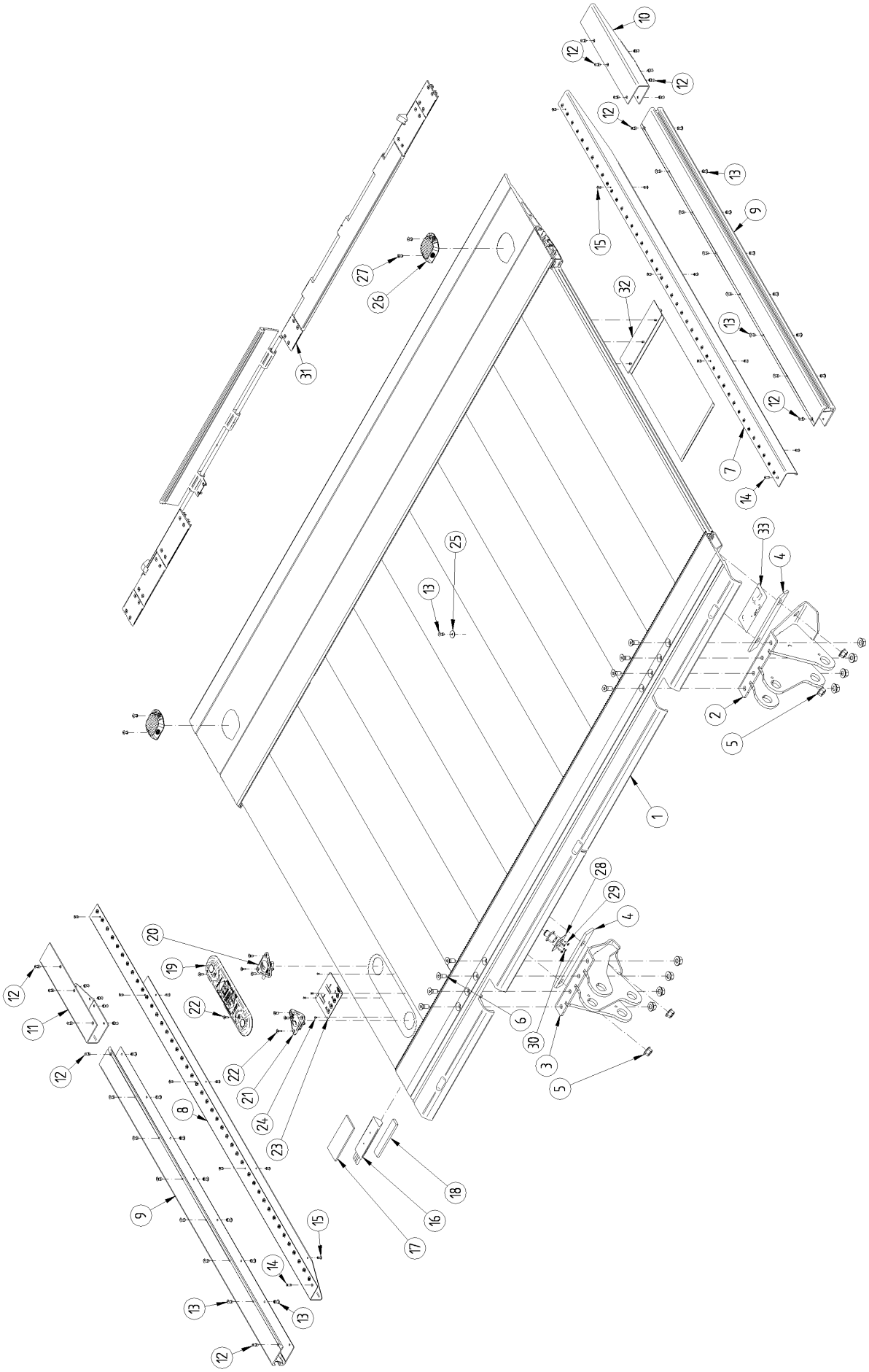
10
12
12
12
13
9
15
32
13
12
7
14
27
26
31
33
4
25
13
2
5
1
28
29
4
6
30
3
5
20
19
22
12
11
12
22
21
24
23
8
9
15
14
13
13
12
18
16
17

Plattform / *platform*

BAplan40VL(L) -B3 / -C3 / -D3

Pos.	Benennung	*description*		St.	Art.-Nr. / *art.- no.*		
ref.				*qty.*	S4 –B3	S4 –C3	S4A-D3
1	Plattform: BAplan40VLL-S4 -B3			1	E9.9xxxxx	-	-
	Plattform: BAplan40VL -S4 -B3			1	E8.9xxxxx	-	-
	Plattform: BAplan40VL-S4-C3			1	-	E6.9xxxxx	-
	Plattform: BAplan40VL -S4 -D3			1	-	-	F7.9xxxxx
2	Anschlußkopf SG links	*platform pivot mechanism left-hand side*		1	01.136674	-	-
	Anschlußkopf SG links	*platform pivot mechanism left-hand side*		1	-	01.136788	-
	Anschlußkopf SG links	*platform pivot mechanism left-hand side*		1	-	-	01.137081
3	Anschlußkopf SG rechts	*platform pivot mechanism right-hand side*		1	01.136673	-	-
	Anschlußkopf SG rechts	*platform pivot mechanism right-hand side*		1	-	01.136789	-
	Anschlußkopf SG rechts	*platform pivot mechanism right-hand side*		1	-	-	01.137080
4	Unterlage für Anschlußkopf	*supporting for platform pivot mechanism*	50 x 8 x 248	2	01.132156	-	-
	Unterlage für Anschlußkopf	*supporting for platform pivot mechanism*	50 x 8 x 255	2	-	01.130701	01.130701
5	Rippmutter	*securing nut VERBUS RIPP*	M16	12	01.100736	01.100736	01.100736
6	Senkschraube mit Innensechskant	*hexagon socket countersunk head screw*	M12 x 30	8	01.119355	01.119355	01.119355
7 [a)]	RAP links SideGrip BAplan40VL(L)	*platform edging left SideGrip*	2.5 x 1508	1	01.133225	01.133225	01.133225
	RAP links SideGrip BAplan40VL(L)	*platform edging left SideGrip*	2.5 x 1708	1	01.133229	01.133229	01.133229
	RAP links SideGrip BAplan40VL(L)	*platform edging left SideGrip*	2.5 x 2008	1	01.133235	01.133235	01.133235
	RAP links SideGrip BAplan40VL(L)	*platform edging left SideGrip*	2.5 x 2208	1	01.133239	01.133239	01.133239
	RAP links SideGrip BAplan40VL(L)	*platform edging left SideGrip*	2.5 x 2408	1	01.133243	01.133243	01.133243
	RAP links SideGrip BAplan40VL(L)	*platform edging left SideGrip*	2.5 x 2708	1	01.133249	01.133249	01.133249
8 [a)]	RAP rechts SideGrip BAplan40VL(L)	*platform edging right SideGrip*	2.5 x 1508	1	01.133195	01.133195	01.133195
	RAP rechts SideGrip BAplan40VL(L)	*platform edging right SideGrip*	2.5 x 1708	1	01.133199	01.133199	01.133199
	RAP rechts SideGrip BAplan40VL(L)	*platform edging right SideGrip*	2.5 x 2008	1	01.133205	01.133205	01.133205
	RAP rechts SideGrip BAplan40VL(L)	*platform edging right SideGrip*	2.5 x 2208	1	01.133209	01.133209	01.133209
	RAP rechts SideGrip BAplan40VL(L)	*platform edging right SideGrip*	2.5 x 2408	1	01.133213	01.133213	01.133213
	RAP rechts SideGrip BAplan40VL(L)	*platform edging right SideGrip*	2.5 x 2708	1	01.133219	01.133219	01.133219
9 [a)]	RAP40-85VLS-re/li	*platform edgin for side loading ramp right*	980 mm	2	01.132367	01.132367	01.132367
	RAP40-85VLS-re/li	*platform edgin for side loading ramp right*	1030 mm	2	01.132368	01.132368	01.132368
	RAP40-85VLS-re/li	*platform edgin for side loading ramp right*	1080 mm	2	01.132369	01.132369	01.132369
	RAP40-85VLS-re/li	*platform edgin for side loading ramp right*	1130 mm	2	01.132371	01.132371	01.132371
	RAP40-85VLS-re/li	*platform edgin for side loading ramp right*	1180 mm	1	01.132371	01.132371	01.132371
	RAP40-85VLS-re/li	*platform edgin for side loading ramp right*	1230 mm	2	01.132372	01.132372	01.132372
	RAP40-85VLS-re/li	*platform edgin for side loading ramp right*	1280 mm	2	01.132373	01.132373	01.132373
	RAP40-85VLS-re/li	*platform edgin for side loading ramp right*	1330 mm	2	01.132374	01.132374	01.132374
	RAP40-85VLS-re/li	*platform edgin for side loading ramp right*	1380 mm	2	01.132375	01.132375	01.132375
	RAP40-85VLS-re/li	*platform edgin for side loading ramp right*	1430 mm	2	01.132376	01.132376	01.132376
	RAP40-85VLS-re/li	*platform edgin for side loading ramp right*	1480 mm	2	01.132377	01.132377	01.132377
	RAP40-85VLS-re/li	*platform edgin for side loading ramp right*	1530 mm	2	01.132378	01.132378	01.132378
	RAP40-85VLS-re/li	*platform edgin for side loading ramp right*	1580 mm	2	01.132379	01.132379	01.132379
	RAP40-85VLS-re/li	*platform edgin for side loading ramp right*	1630 mm	2	01.132380	01.132380	01.132380
	RAP40-85VLS-re/li	*platform edgin for side loading ramp right*	1680 mm	2	01.132381	01.132381	01.132381
	RAP40-85VLS-re/li	*platform edgin for side loading ramp right*	1730 mm	2	01.132382	01.132382	01.132382
	RAP40-85VLS-re/li	*platform edgin for side loading ramp right*	1780 mm	2	01.132383	01.132383	01.132383
	RAP40-85VLS-re/li	*platform edgin for side loading ramp right*	1830 mm	2	01.132384	01.132384	01.132384
	RAP40-85VLS-re/li	*platform edgin for side loading ramp right*	1880 mm	2	01.132385	01.132385	01.132385
	RAP40-85VLS-re/li	*platform edgin for side loading ramp right*	1930 mm	2	01.132386	01.132386	01.132386
	RAP40-85VLS-re/li	*platform edgin for side loading ramp right*	1980 mm	2	01.132387	01.132387	01.132387
	RAP40-85VLS-re/li	*platform edgin for side loading ramp right*	2030 mm	2	01.132388	01.132388	01.132388
10 [a)]	RAP Spitze links für Verladeschiene	*platform capping left for side loading ramp*	377 mm	1	01.132416	01.132416	01.132416
11 [a)]	RAP Spitze rechts für Verladeschiene	*platform capping left for side loading ramp*	377 mm	1	01.132415	01.132415	01.132415
12	Blindniet - Monobolt Senkkopf	*blind rivet - Monobolt countersunk*	ø6.5 x 16.9.	18	01.105440	01.105440	01.105440
13	Blindniet - Monobolt Flachrundkopf	*blind rivet - Monobolt flat round head*	ø6.5 x 14.2	27	01.100796	01.100796	01.100796
14	Blindniet Senkkopf	*blind rivet countersunk*	ø5 x 16	2	01.130784	01.130784	01.130784
15	Blindniet Flachkopf	*blind rivet flat head*	ø5 x 12	16	01.100784	01.100784	01.100784
16	Fußschalterelektronik BG	*foot control electronic kit*		1	01.131116	01.131116	01.131116
17	Moosgummi	*rubber sponge Mapa-Flex*	60 x 5	1	01.132687	01.132687	01.132687
18	Moosgummi	*rubber sponge 25 x 8 Mapa-Flex*	25 x 8	1	01.101106	01.101106	01.101106
19	Fußschalter BG (Bär Fußschaltereinheit)	*foot control kit Bär*		1	01.133641	01.133641	01.133641
20	Fußschalter dreieck "H" BG	*foot control triangle "H" kit*		1	1.123.952	1.123.952	1.123.952
21	Fußschalter dreieck "S" BG	*foot control triangle "S" kit*		1	01.123953	01.123953	01.123953
22	Senkschraube mit Innensechskant	*hexagon socket countersunk head screw*	M6 x 16	8	01.116898	01.116898	01.116898
23	Bedienschild 2-Knopf-Fußsteuerung	*operating sign 2 button - foot control*	100 x 120 x 0.8	1	1.112.982	1.112.982	1.112.982
24	Blindniet Flachkopf	*blind rivet flat head*	ø3 x 8	4	1.100.786	1.100.786	1.100.786
25	Scheibe - gestanzt	*washer*	ø6.5 / ø25 x 2	1	01.120326	01.120326	01.120326

- [a)] RAP = Randabschlussprofil / *platform edgin*
VLS = Verladeschiene / *side loading ramp*

Bei Bestellung bitte Seriennummer und Typbezeichnung angeben
please order with serial number and type specification

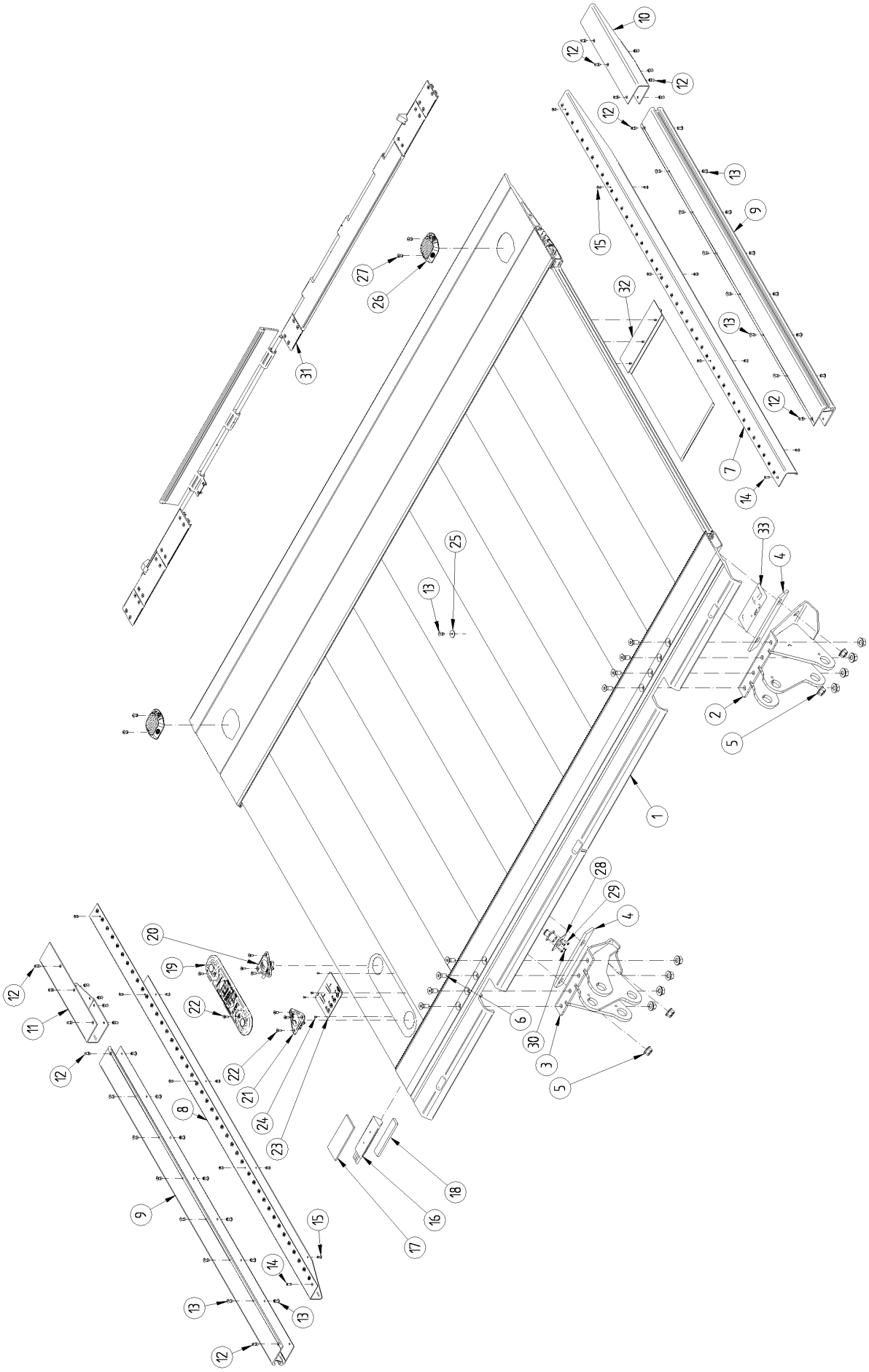
10
12
12
12
13
9
15
32
13
12
7
14
33
4
25
13
2
5
1
28
29
4
6
30
3
5
20
19
22
12
11
12
8
22
21
24
23
18
16
17
9
15
14
13
13
12

Pos.	Benennung	*description*		St.	Art.-Nr. / *art.- no.*		
ref.				*qty.*	S4 –B3	S4 –C3	S4A-D3
26	Blinkleuchte "CargoFlash"	*flashing lights Hella "CargoFlash"*	24 V	2	01.129116	01.129116	01.129116
	Blinkleuchte "CargoFlash"	*flashing lights "CargoFlash"*	12 V	2	01.129115	01.129115	01.129115
27	Blindniet Hemlok Flachrundkopf	*blind rivet Hemlok flat round head*	ø6.5 x 20.3	4	01.131159	01.131159	01.131159
28	Deckel für Kabelstecker	*cover for cable plug*	52 x 52 x 1	1	01.127876	01.127876	01.127876
29	Linsen-Blechschraube	*cross recessed raised screw*	C 4.2 x 16	2	01.119730	01.119730	01.119730
30	Blindniet Flachkopf	*blind rivet flat head*	ø4 x 12	2	01.124943	01.124943	01.124943
31	Abrollsicherung BS 2Ax	*trolley stop kit 2Ax*	800 mm/ Abstand 90	1	01.134570	01.134570	01.134570
	Abrollsicherung BS 2Rx	*trolley stop kit 2Rx*	745 mm/ Abstand 150	1	01.134572	01.134572	01.134572
	Abrollsicherung BS 3Rx	*trolley stop kit 3Rx*	745 mm/ Abstand 0	1	01.134577	01.134577	01.134577
	Abrollsicherung BS 2ad	*trolley stop kit 2ad*	750 mm/ Abstand 180	1	01.131934	01.131934	01.131934
	Abrollsicherung BS 2ad	*trolley stop kit 2ad*	850 mm/ Abstand 280	1	01.131933	01.131933	01.131933
	Abrollsicherung BS 2rd	*trolley stop 2rd*	750 mm/ Abstand 180	1	01.134138	01.134138	01.134138
	Abrollsicherung BS 2rd	*trolley stop 2rd*	850 mm/ Abstand 280	1	01.134135	01.134135	01.134135
32	Warnmarkierung - Satz mit Alu-Halter	*warning flag - set with alu holder*		2	01.111585	01.111585	01.111585
	Warnmarkierung "blau - weiß"	*warning flag - set "blue - white"*		1	01.128812	01.128812	01.128812
33	Firmenschild "Bär Cargolift"	*signboard Bär Cargolift*		1	01.123552	01.123552	01.123552

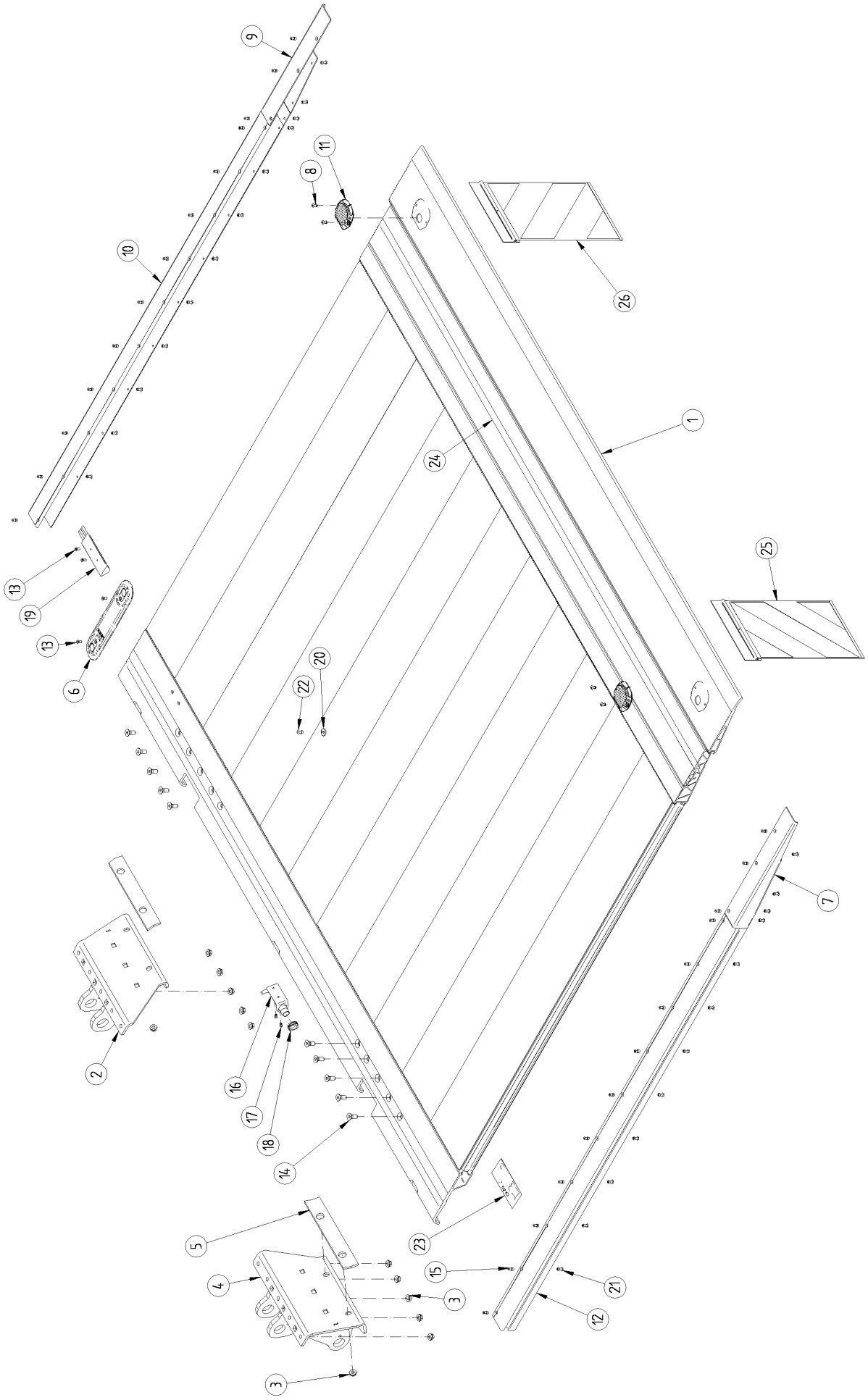
9
11
8
10
26
1
24
25
13
19
13
6
22
20
7
2
16
17
18
14
5
23
4
15
21
3
12
3

Plattform / *platform*

BAplan50VL –S3

Pos.	Benennung	*description*		St.	Art. - Nr.
ref.				*qty.*	*art. - no.*
1	Plattform: BAplan50VL-S4-S3	platform: BAplan50VL-S		1	C7.9xxxxx
	Plattform: BAplan50VL -S4 -C3	platform BAplan50VL -S4 -C3		1	F6.9xxxxx
	Plattform: BAplan50VL -S4 -D3	platform BAplan50VL -S4 -D3		1	F8.9xxxxx
2	Anschlußkopf SG rechts	platform pivot mechanism right-hand side		1	01.130691
	Anschlußkopf SG rechts	platform pivot mechanism right-hand side		1	01.136789
	Anschlußkopf SG rechts	platform pivot mechanism right-hand side		1	01.137080
3	Rippmutter	securing nut VERBUS RIPP	M12	14	01.106394
4	Anschlußkopf SG links	platform pivot mechanism left-hand side		1	01.130692
	Anschlußkopf SG links	platform pivot mechanism left-hand side		1	01.136788
	Anschlußkopf SG links	platform pivot mechanism left-hand side		1	01.137081
5	Unterlage für Anschlußkopf	supporting for platform pivot mechanism	50 x 8 x 310	2	01.130685
	Unterlage für Anschlußkopf	supporting for platform pivot mechanism	50 x 8 x 255	2	01.130701
6 [a)]	Fußschalter BG (Bär Fußschaltereinheit)	foot control kit Bär		1	01.133641
	Fußschalter dreieck "H" BG	foot control triangle "H" kit		1	01.123952
	Fußschalter dreieck "S" BG	foot control triangle "S" kit		1	01.123953
	Bedienschild 2-Knopf-Fußsteuerung	operating sign 2 button - foot control	100 x 120 x 0.8	1	01.112982
	Blindniet Flachkopf	blind rivet flat head	ø3 x 8	4	01.100786
7	RAP Spitze links für Verladeschiene	platform capping left for side loading ramp	480 mm	1	01.130955
8	Blindniet Hemlok Flachrundkopf	blind rivet Hemlok flat round head	ø6.5 x 20.3	4	01.131159
9 [b)]	RAP Spitze rechts für Verladeschiene	platform capping right for side loading ramp	480 mm	1	01.130954
10 [b)]	RAP50-85VLS-re + li	platform edgin for side loading ramp right	1627 mm	1	01.130966
	RAP50-85VLS-re + li	platform edgin for side loading ramp left	1827 mm	1	01.130970
	RAP50-85VLS-re + li	platform edgin for side loading ramp left	2027 mm	1	01.130974
	RAP50-85VLS-re + li	platform edgin for side loading ramp right	2227 mm	1	01.130978
	RAP50-85VLS-re + li	platform edgin for side loading ramp left	2427 mm	1	01.130982
11	Blinkleuchte Hella "CargoFlash"	flashing lights Hella with diodes "CargoFlash"	24 V	2	01.129116
	Blinkleuchte Hella "CargoFlash"	flashing lights Hella with diodes "CargoFlash"	12 V	2	01.129115
12 [b)]	RAP50-85VLS-re + li	platform edgin for side loading ramp right	1627 mm	1	01.130966
	RAP50-85VLS-re + li	platform edgin for side loading ramp left	1827 mm	1	01.130970
	RAP50-85VLS-re + li	platform edgin for side loading ramp left	2027 mm	1	01.130974
	RAP50-85VLS-re + li	platform edgin for side loading ramp right	2227 mm	1	01.130978
	RAP50-85VLS-re + li	platform edgin for side loading ramp left	2427 mm	1	01.130982
13	Senkschraube mit Innensechskant	hexagon socket countersunk head screw	M6 x 16	4	01.116898
14	Senkschraube mit Innensechskant	hexagon socket countersunk head screw	M12 x 30	10	01.119355
15	Blindniet - Monobolt Senkkopf	blind rivet - Monobolt countersunk	ø6.5 x 16.9.	26	01.105440
16	Halter für Steckkupplung	mounting bracket for plug-in coupling	80 x 35 x 40 x 2	1	01.123849
17	Blindniet Flachkopf	blind rivet flat head	ø5 x 12	2	01.100784
18	Mutter für Steckdosengehäuse	nut for socket housing		1	01.122863
19 [a)]	Fußschalterelektronik BG	foot control electronic kit		1	01.131116
20	Scheibe - gestanzt	washer	ø6.5 / ø25 x 2	1	01.120326
21	Blindniet - Monobolt Flachrundkopf	blind rivet - Monobolt flat round head	ø6.5 x 19.3	25	01.104125
22	Blindniet - Monobolt Flachrundkopf	blind rivet - Monobolt flat round head	ø6.5 x 14.2	1	01.100796
23	Firmenschild "Bär Cargolift"	signboard Bär Cargolift	163 x 65	1	01.123552
24 [c)]	Abrollsicherung BS 2Ax	trolley stop kit 2Ax	800 mm/ Abstand 90	1	01.134570
	Abrollsicherung BS 3Rx	trolley stop kit 3Rx	745 mm/ Abstand 0	1	01.134577
	Abrollsicherung BS 2Rx	trolley stop kit 2Rx	745 mm/ Abstand 150	1	01.134572
	Abrollsicherung 2RX BG - Rechtsverkehr	trolley stop 2RX unit - right-hand traffic		1	01.124556
	Abrollsicherung 2RX BG - Linksverkehr	trolley stop 2RX - left-hand traffic		1	01.124557
	Abrollsicherung 3RX BG - Rechtsverkehr	trolley stop 3RX unit - right-hand traffic		1	01.124559
	Abrollsicherung 3RX BG - Linksverkehr	trolley stop 3RX unit - left-hand traffic		1	01.124558
25	Warnmarkierung - Satz mit Alu-Halter	warning flag - set with alu holder		1	01.111585
26	Warnmarkierung "blau - weiß"	warning flag - set "blue - white"		1	01.128812

- [a)] siehe Seite 34
see page 34

- [b)] RAP = Randabschlussprofil
VLS = Verladeschiene

Bei Bestellung bitte Seriennummer und Typbezeichnung angeben
please order with serial number and type specification

- [c)] siehe Seite 20
see page 20

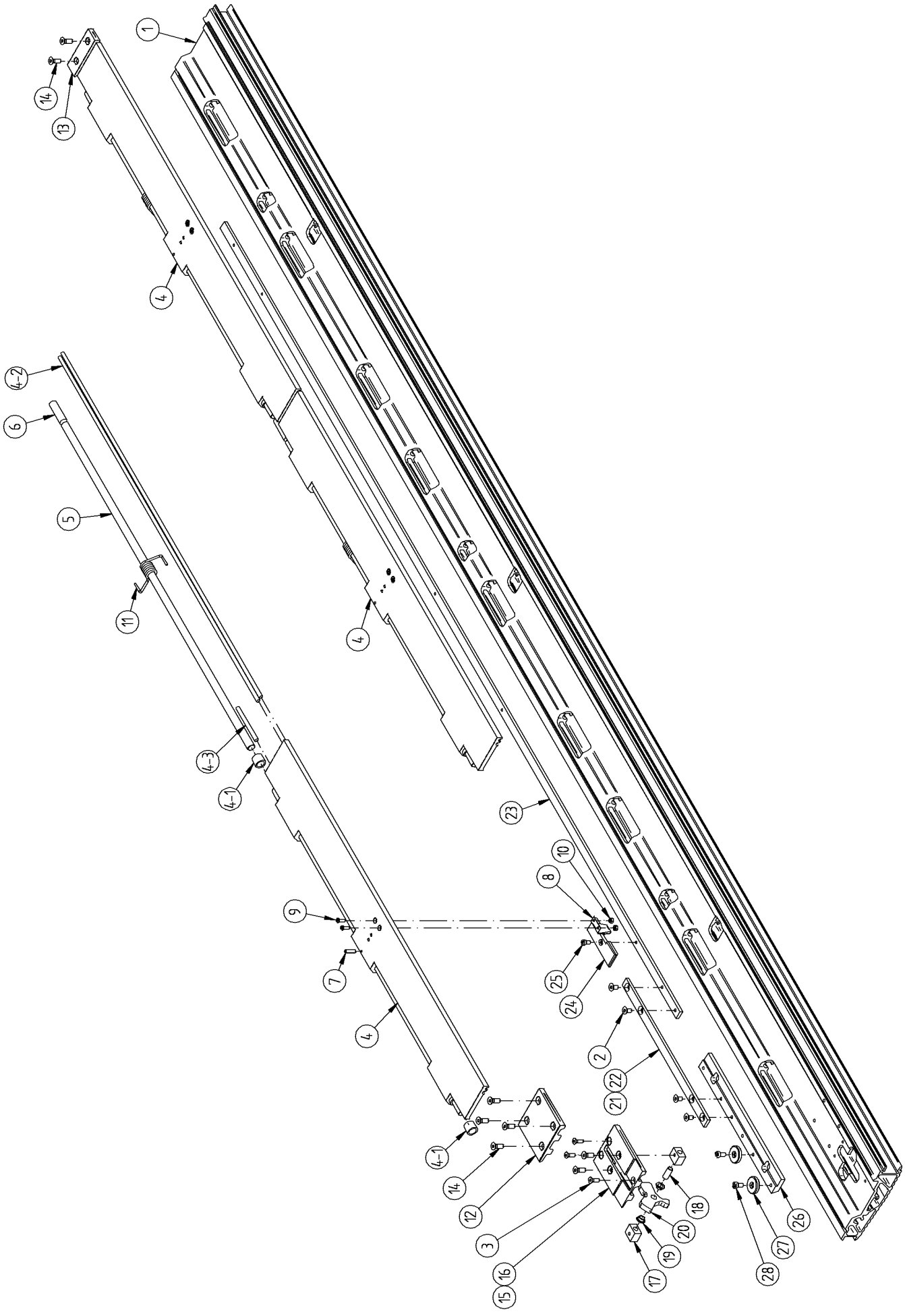
1
14
13
4
4-2
6
5
11
4
4-3
4-1
23
10
8
9
7
4
25
24
2
22
21
4-1
14
12
3
16
15
18
20
19
17
26
27
28

Abrollsicherung / *trolley stop*

2RX / 3RX

Pos.	Benennung	*description*		St.		Art. - Nr. / *art. - no.*	
ref.				*qty.*		2RX	3RX
				2RX	3RX		
1	Abrollsicherung 2Rx BG - rechts	*trolley stop 2Rx unit - right*		1	1	01.124556	-
	Abrollsicherung 2Rx BG - links	*trolley stop 2Rx - left*		1	1	01.124557	-
	Abrollsicherung 3Rx BG - rechts	*trolley stop 3Rx unit - right*		1	1	01.124559	01.124559
	Abrollsicherung 3Rx BG - links	*trolley stop 3Rx unit - left*		1	1	01.124558	01.124558
2	Senkschraube mit Innensechskant	*countersunk head screw*	M6x12	4	6	01.100666	01.100666
3	Senkschraube mit Innensechskant	*countersunk head screw*	M5x16	2	3	01.117069	01.117069
4	Klappe BG für Abrosi R	*flap kit for trolley stop R*		2	3	01.117027	01.117027
4-1	Distanzbuchse	*spacer bush*	ø17/ 12.5 x 14	2	2	01.110226	01.110226
4-2	Rundschnur	*rubber seal*		2	2	-	-
4-3	Rundschnur	*rubber seal*	ø6 x 70	2	2	01.110285	01.110285
5	Welle für Abrollsicherung	*shaft for trolley stop*	ø12 x 696	2	3	01.110220	01.110220
6	Distanzstück	*spacer*	ø 12 x 40	1	2	01.131929	01.131929
7	Spannstift	*split pin*	ø5 x 18	2	3	01.117080	01.117080
8	Blattfeder für Abrollsicherung RX	*leaf spring for trolley stop RX*		2	3	01.125791	01.125791
9	Zylinderschraube mit Innensechsrund	*hexagon socket head cap screw*	M4 x 12	4	6	01.125700	01.125700
10	Sechskantmutter selbstsichernd	*nut self securing form V 8*	M4	4	6	01.102316	01.102316
11	Schenkelfeder	*leg spring*		2	3	01.110222	01.110222
12	Füllstück entsteht aus PML-Nr. 3399-0-4	*distance*	80 mm	1	1	01.124585	01.124585
13	Füllstück entsteht aus PML Nr. 40438	*distance*	25	1	2	01.118809	01.118809
	Füllstück	*distance plate*	140	1	1	01.118810	-
	Füllstück entsteht aus PML-Nr. 3401-0-3	*distance*	500	1	1	01.124587	-
	Füllstück entsteht aus PML Nr. 3482-0-4	*distance plate*	150 mm	1	1	01.124586	-
14	Senkschraube mit Innensechskant	*countersunk head screw*	M6 x 18	6	6	01.124581	01.124581
15 [a)]	Abrollsicherung - Entriegelung BG	*trolley stop lock-out release kit*	rechts / right	1	1	01.131268	01.131268
	Abrollsicherung - Entriegelung BG	*trolley stop lock-out release kit*	links / left	1	1	01.131269	01.131269
16	Füllstück Entriegelung für Abrosi Rx	*distance plate lock-out release*	rechts / right	1	1	01.119303	01.119303
	Füllstück Entriegelung für Abrosi Rx	*distance plate lock-out release*	links / left	1	1	01.119304	01.119304
17	Lager	*bearing*	20 x 13 x 17	2	2	01.116548	01.116548
18	Zylinderstift	*parallel pin*	ø8m6 x 20	1	1	01.117066	01.117066
19	Gleitlager Form F	*sliding bearing form F*	ø8/ø10xø14x5	2	2	01.117063	01.117063
20	Hebel	*lever*	8 x Form	1	1	01.126363	01.126363
21 [b)]	Raste BG 3Rx Rechtsverkehr	*slot kit 3Rx right-hand-traffic*		1	1	-	01.125133
	Raste BG 3Rx Linksverkehr	*slot kit 3Rx left-hand-traffic*		1	1	-	01.125134
	Raste BG 2Rx Rechtsverkehr	*slot kit 2Rx right-hand-traffic*		1	1	01.125138	-
	Raste BG 2Rx Linksverkehr	*slot kit 2Rx left-hand-traffic*		1	1	01.125139	-
22	Distanzstück	*spacer*	15 x 5 x 305	1	1	01.126362	01.126362
23	Leiste mit Bohrungen	*plate with drill holes*	15 x 5 x 1700	1	2	01.125144	01.125144
24	Raste	*slot*	26.6x 5.8x80	2	3	01.125140	01.125140
25	Zylinderschraube mit Innensechskant	*hexagon socket head cap screw*	M5x10	3	4	01.126368	01.126368
26	Mitnehmer	*driver*	30 x 10 x 272	1	1	01.123803	01.123803
27	Führungsstück	*guidance piece*	ø26.6 x 5.8	2	2	01.123802	01.123802
28	Zylinderschraube mit Innenskant	*head cap screw flat*	M6 x 12	2	2	01.124583	01.124583

a) Entriegelung BG = Pos. 14, 16 - 20
lock-out release kit = pos. 14, 16 - 20

b) Raste BG 3Rx / 2Rx = Pos 2, 22 – 28,
slot kit 3Rx / 2 Rx = pos 2, 22 – 28,

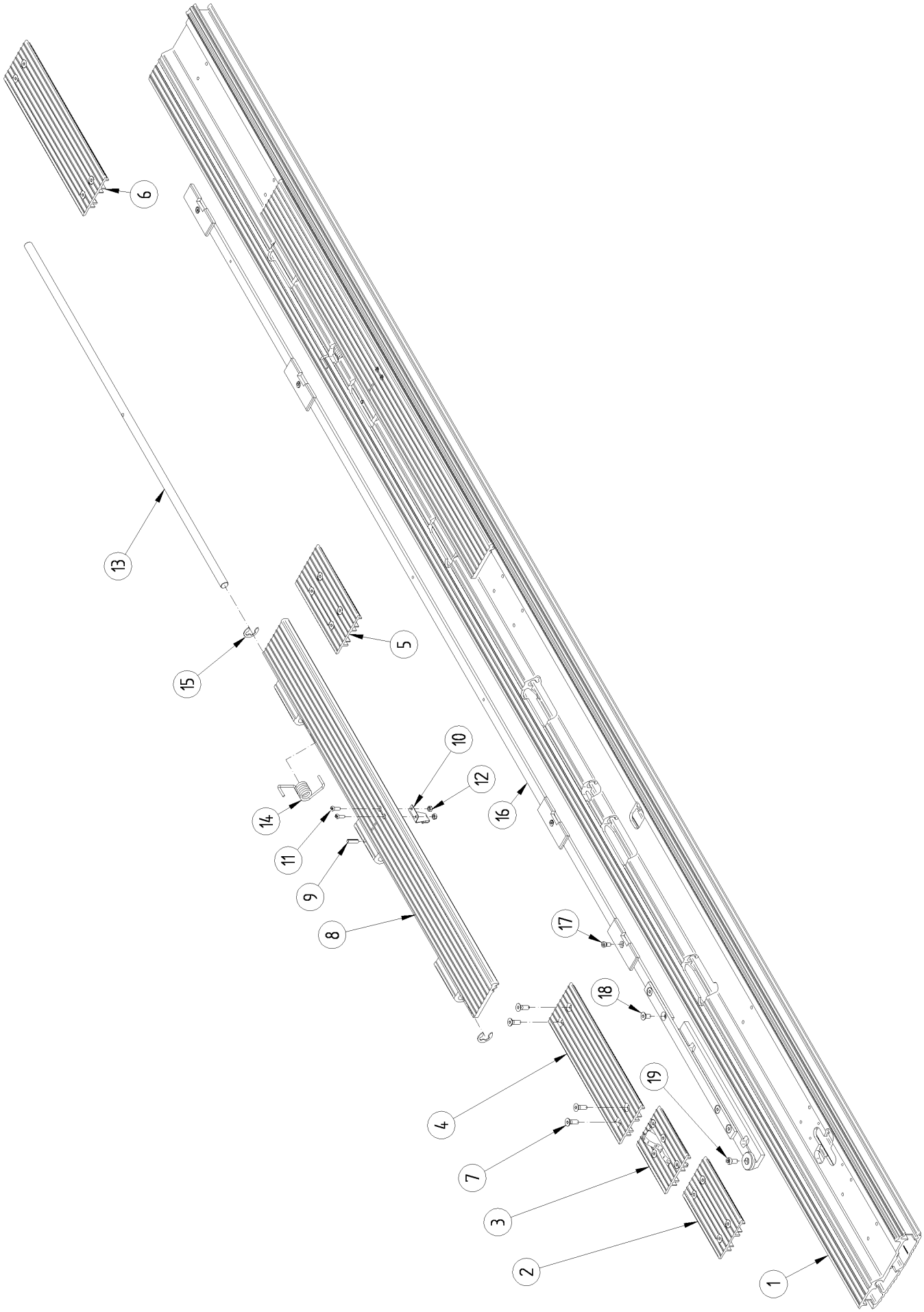
6
13
15
5
10
12
14
16
11
9
8
17
18
19
4
7
3
2
1

Abrollsicherung / *trolley stop*

2Rx / 3Rx

Pos.	**Benennung**	***description***		**St. / *qty.***		**Art. - Nr. / *art. - no.***	
ref.				**2Rx**	**3Rx**	**2Rx**	**3Rx**
1	Abrollsicherung BS 3Rx - Klappen	*trolley stop kit 3Rx*	745 / 0 mm	-	1	-	01.134577
	Abrollsicherung BS 2Rx - Klappen	*trolley stop kit 2Rx*	745 /150 mm	1	-	01.134572	-
2	Füllstück für Abrosi Ax/Rx	*distance plate for trolley stop Ax/Rx*	130 mm	1	-	01.134575	-
	Füllstück für Abrosi Ax/Rx	*distance plate for trolley stop Ax/Rx*	30 mm	3	3	-	01.134576
3	Entriegelung BG für Abrosi Rx	*resetting kit for trolley stop Rx*		1	1	01.134538	01.134538
4	Füllstück für Abrosi Ax/Rx	*distance plate for trolley stop Ax/Rx*	250 mm	1	-	01.134573	-
5	Füllstück für Abrosi Ax/Rx	*distance plate for trolley stop Ax/Rx*	144 mm	1	-	01.134574	-
6	Füllstück für Abrosi Ax/Rx	*distance plate for trolley stop Ax/Rx*	280 mm	1	-	01.134568	-
7	Zylinderschraube mit Innensechskant	*hexagon socket head cap screw flat*	M6 x 12	19	19	01.123759	01.123759
8	Klappe BG für Abrosi Rx	*flap kit for trolley stop Rx*	745 mm	2	3	01.136804	01.136804
9	Spannstift	*split pin*	ø5 x 18	2	3	01.117080	01.117080
10	Blattfeder für Abrollsicherung RX	*leaf spring for trolley stop RX*		2	3	01.125791	01.125791
11	Zylinderschraube mit Innensechsrund	*hexagon socket head cap screw*	M4 x 12	4	6	01.125700	01.125700
12	Sechskantmutter selbstsichernd	*nut self securing*	M4	4	6	01.102316	01.102316
13	Welle für Abrollsicherung	*shaft for trolley stop*	ø12 x 696	2	3	01.110220	01.110220
14	Schenkelfeder	*leg spring*	ø3	2	3	01.110222	01.110222
15	Sicherungsscheibe für Welle	*lock washer for shaft*	ø12	4	6	01.136539	01.136539
16	Raste BG 2Rx Rechtsverkehr	*slot kit 2Rx*		1	-	01.134905	-
	Raste BG 3RX Rechtsverkehr	*slot kit 3RX right-hand-traffic*		-	1	-	01.125133
17	Zylinderschraube mit Innensechskant	*hexagon socket head cap screw*	M5 x 10	1	1	01.126368	01.126368
18	Senkschraube	*hexagon socket screw*	M6 x 12	2	2	01.100666	01.100666
19	Zylinderschraube mit Innensechskant	*hexagon socket head cap screw flat*	M6 x 12	1	1	01.124583	01.124583

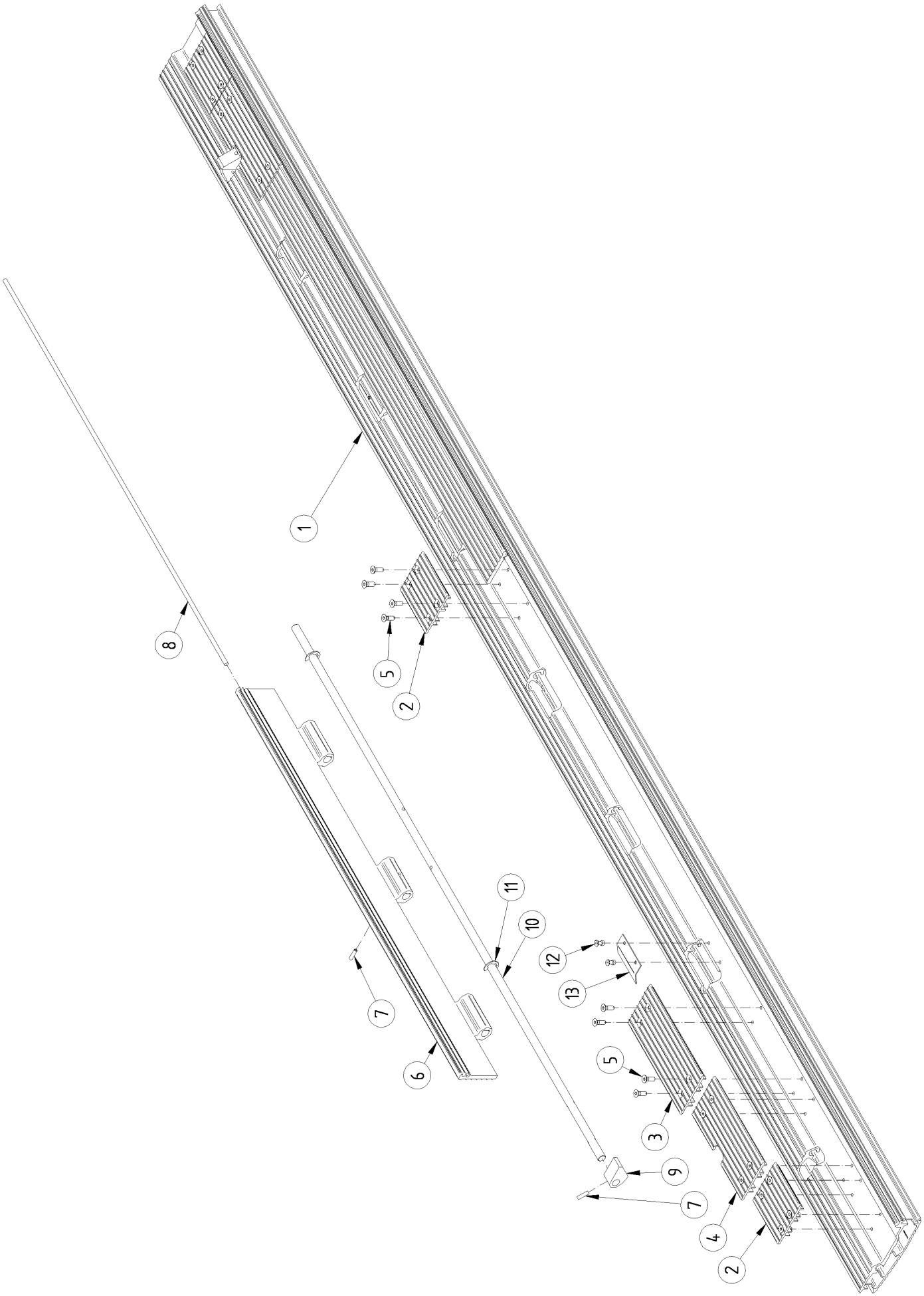
1
8
5
2
11
10
12
13
7
6
5
3
9
7
4
2

Abrollsicherung / *trolley stop*

2Ax

Pos.	Benennung	*description*		St.	Art. - Nr.
ref.				*qty.*	*art. - no.*
1	Abrollsicherung BS 2Ax	*trolley stop kit 2Ax*	800 mm	1	01.134570
2	Füllstück für Abrollsicherung Ax/Rx	*distance plate for trolley stop Ax/Rx*	90 mm	3	01.134569
3	Füllstück für Abrollsicherung Ax/Rx	*distance plate for trolley stop Ax/Rx*	189 mm	1	01.135602
4	Füllstück Bedienung für Abrollsicherung AX	*distance plate for operation trolley stop*	177 mm	2	01.134567
5	Senkschraube mit Innensechskant	*hexagon socket countersunk head screw*	M6 x 18	24	01.124581
6	Klappe BG für Abrollsicherung Ax	*flap kit for trolley stop Ax*	800 mm	2	01.136800
7	Spannstift	*split pin*	ø5 x 18	4	01.117080
8	Rundschnur Moosgummi	*rubber seal*	ø6	1	01.134534
9	Betätigungshebel für Abrollsicherung 2Ax	*actuation lever for trolley stop 2Ax*	20 x 20 x 35	2	01.134571
10	Welle für Abrollsicherung	*shaft for trolley stop*	ø12 x1100	2	01.135601
11	Sicherungsscheibe für Welle	*lock washer for shaft*	ø12	4	01.136539
12	Blindniet Flachkopf	*blind rivet flat head*	ø5 x 12	4	01.100784
13	Blattfeder für Abrollsicherung 2Ax	*flat spring for trolley stop 2Ax*	40 x 1 x 65	2	01.134566

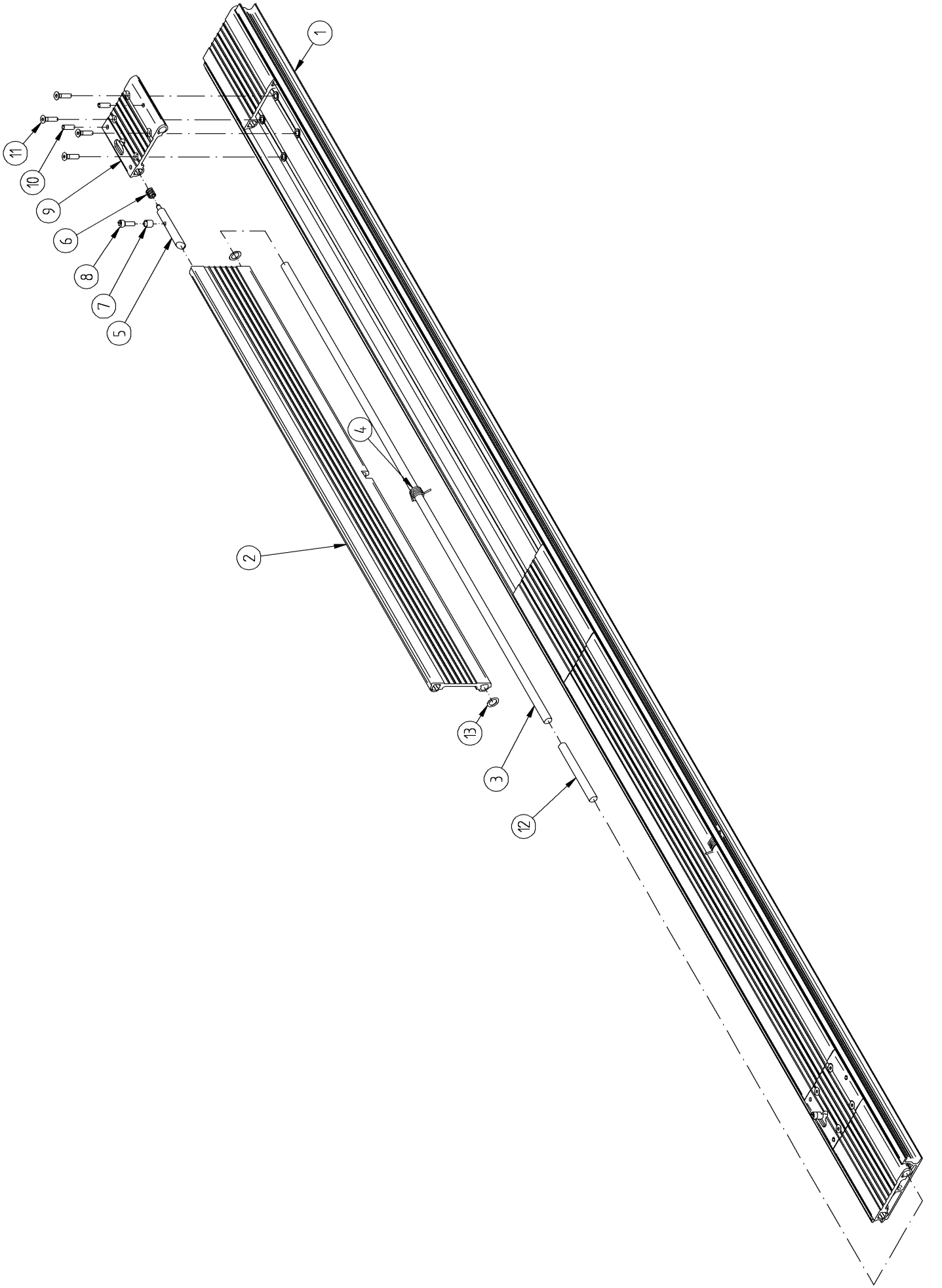
1
2
3
4
5
6
7
8
9
10
11
12
13

Abrollsicherung / *trolley stop*

2AD; 2RD; 2ad; 2rd

Pos.	Benennung	*description*		St.	Art.-Nr. / *art.-no.*
ref.				*qty.*	
1	Abrollsicherung BS 2ad für BAplan40VL(L)	*trolley stop 2ad unit for BAplan40VL(L)*	Plafo 2480 - 2560	1	01.131933
	Abrollsicherung BS 2ad für BAplan40VL(L)	*trolley stop 2ad unit for BAplan40VL(L)*	Plafo 2050 - 2470	1	01.131934
	Abrollsicherung BS 2rd für BAplan40VL(L)	*trolley stop 2rd unit for BAplan40VL(L)*	Plafo 2480 - 2560	1	01.134135
	Abrollsicherung BS 2rd für BAplan40VL(L)	*trolley stop 2rd unit for BAplan40VL(L)*	Plafo 2050 - 2470	1	01.134138
2	Klappe für Abrollsicherung 2AD	*flap for trolley stop 2AD*	850 mm	2	01.126428
	Klappe für Abrollsicherung 2/3AD	*flap for trolley stop 2/3AD*	750 mm	2	01.126443
	Klappe für Abrollsicherung 2ad	*flap for trolley stop 2ad*	850 mm	2	01.131904
	Klappe für Abrollsicherung 2ad	*flap for trolley stop 2ad*	750 mm	2	01.131905
	Klappe für Abrollsicherung 2rd	*flap for trolley stop 2rd*	850 mm	2	01.134142
	Klappe für Abrollsicherung 2rd	*flap for trolley stop 2rd*	750 mm	2	01.134141
3	Welle für Abrollsicherung 2AD / 2ad / 2rd	*shaft for trolley stop 2AD / 2ad / 2rd*	ø 12 x 930	2	01.126434
	Welle für Abrollsicherung 2AD / 2ad / 2rd	*shaft for trolley stop 2AD / 2ad / 2rd*	ø 12 x 830	2	01.126438
4	Schenkelfeder	*leg spring*	ø 2.2 / 6 Windungen	2	01.126433
5	Verriegelungsbolzen	*locking bolt*	ø 12 x 85	2	01.126430
6	Druckfeder	*pressure spring*	ø 1.25 x ø 11 x 22lg	2	01.126432
7	Distanzhülse	*spacer sleeve*	ø 10 x ø 8 x 10	2	01.126431
8	Zylinderschraube mit Innensechskant	*hexagon socket head cap screw*	M 6 x 20	2	01.117072
9	Füllstück Entriegelung für 2AD	*distance plate lock-out release 2AD*	100 mm	2	01.126429
	Füllstück Entriegelung für 2ad / 2rd	*distance plate lock-out release 2ad / 2rd*	100 mm	2	01.131893
10	Spannstift schwere Ausführung	*split pin*	ø 6 x 16	4	01.119576
11	Senkschraube mit Innensechskant 2AD	*hexagon socket countersunk head screw*	M 6 x 25	8	01.100669
	Senkschraube mit Innensechskant 2ad / 2rd	*hexagon socket countersunk head screw*	M 6 x 16	8	01.116898
12	Distanz	*spacer bracket*	ø 12 x 210	1	01.126435
	Distanz	*spacer bracket*	ø 12 x 110	1	01.126436
13	Paßscheibe	*spacer washer*	ø 12.5 / ø 18 x 0.5	4	01.129740

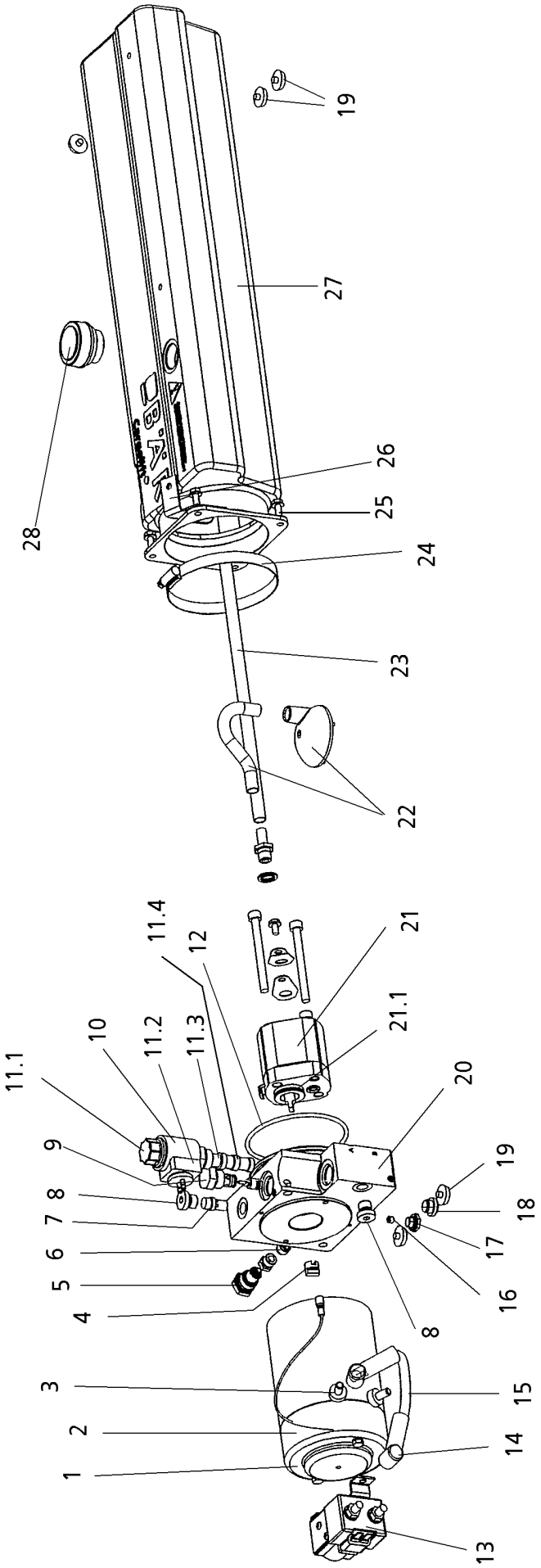
19
27
28
26
25
24
23
22
11.4
12
21
21.1
10
11.2
11.3
11.1
20
9
19
8
18
7
17
6
16
5
4
8
3
15
2
14
1
13

Hydraulikaggregat / *power pack*

Haldex HA

Pos.	Benennung	*description*		St.	Art. - Nr. / *art. - no.*	
ref.				*qty.*	12 V	24 V
	Hydraulikaggregat	*power pack*	24V / 3,2ccm / 3 kW	1		HA.122222
	Hydraulikaggregat	*power pack*	12V / 2.6ccm / 3 kW	1	HA.131387	-
1	Elektromotor	*electric motor*	24 V / 3 kW	1	-	01.123408
	Elektromotor	*electric motor*	12 V / 3 kW	1	01.132938	-
2	Kohlenbürstensatz für Elektromotor	*carbon brush for electric motor*	3 KW	1	01.123392	01.123392
3	Thermoschalter	*thermo cut-out*		1	01.118411	01.118411
4	Mitnehmer Motor-Pumpe	*driver motor-pump*		1	01.118416	01.118416
5	Druckbegrenzungsventil	*pressure relief valve*		1	01.123398	01.123398
6	Rückschlagventil	*check valve*		1	01.123399	01.123399
7	Senkbremsventil G1/4"	*safety flow restrictor G1/4"*		1	01.116285	01.116285
8	Verschlußschraube	*locking screw with hexagon socket*	VSTI R 1/4" - ED	1	01.109144	01.109144
9	Rückschlagventil RV1	*check valve RV1*		1	01.123828	01.123828
10	4/2 Wegeventil - WKM	*4/2 solenoid valve - WKM*		1	01.123413	01.123412
11.1	Hutmutter	*cap nut*	M18 x 1.5	1	01.124771	01.124771
11.2	Magnetspule mit Kostalanschluß	*magnetic coil with plug*	ø 18 mm	1	01.124768	01.124767
11.3	Ventileinsatz für WKM Ventil	*valve insert for WKM valve*		1	01.124770	01.124770
11.4	Dichtsatz kpl. für WKM Ventil	*sealing kit compl. for WKM valve*		1	01.125454	01.125454
12	O-Ring	*o-ring*	ø101.19 x 3.53	1	01.123418	01.123418
13	Leistungsrelais SW80PL	*power relay SW80PL*	24 V	1	01.118417	01.118419
14	Pfeifenkopfgummi	*rubber cap*	A 5153 NK -	3	01.101160	01.101160
15	Massekabel	*ground return cable*		1	-	01.123184
	Massekabel	*ground return cable*		1	01.118412	-
16	Gewindestift	*hexagon socket set screw*	M6 x 8	1	01.110217	01.110217
17	Verschlußschraube mit Bund	*locking screw with collar*	G 1/8"	1	01.123827	01.123827
18	Ölablaßschraube	*oil-drain plug*	G 1/4"	1	01.123829	01.123829
19	Gummipuffer - Fuß	*rubber buffer - foot*		1	01.123411	01.123411
20	Ventilblock	*valve block*		1	01.123396	01.123396
21	Hydraulikpumpe	*hydraulic pump*	3.2 ccm	1	-	01.128098
	Hydraulikpumpe	*hydraulic pump*	2.6 ccm	1	01.118422	-
21.1	Dichtsatz kpl.	*sealing kit compl.*		1	01.118435	01.118435
22	Saugfilter mit Saugrohr	*suction filter with suction tube*		1	01.118431	01.118431
23	Rücklauf	*return flow*		1	01.123824	01.123824
24	Schneckengewindeschelle	*jubilee clip*		1	01.123424	01.123424
25	Lasche	*tongue*		1	01.125584	01.125584
26	Halter für Kabel	*mounting bracket for cable*		1	01.123823	01.123823
27	Tank	*tank*	8.9 l	1	01.122336	01.122336
28	Luftfilter	*air filter*	ø3/4 Zoll	1	01.123425	01.123425

Hinweis:
Einzelteile der Hydraulikaggregate „HA“ und „HX“ sind nicht miteinander tauschbar!
Individual parts of the power packs „HA“ and „HX “are not exchangeable with one another!

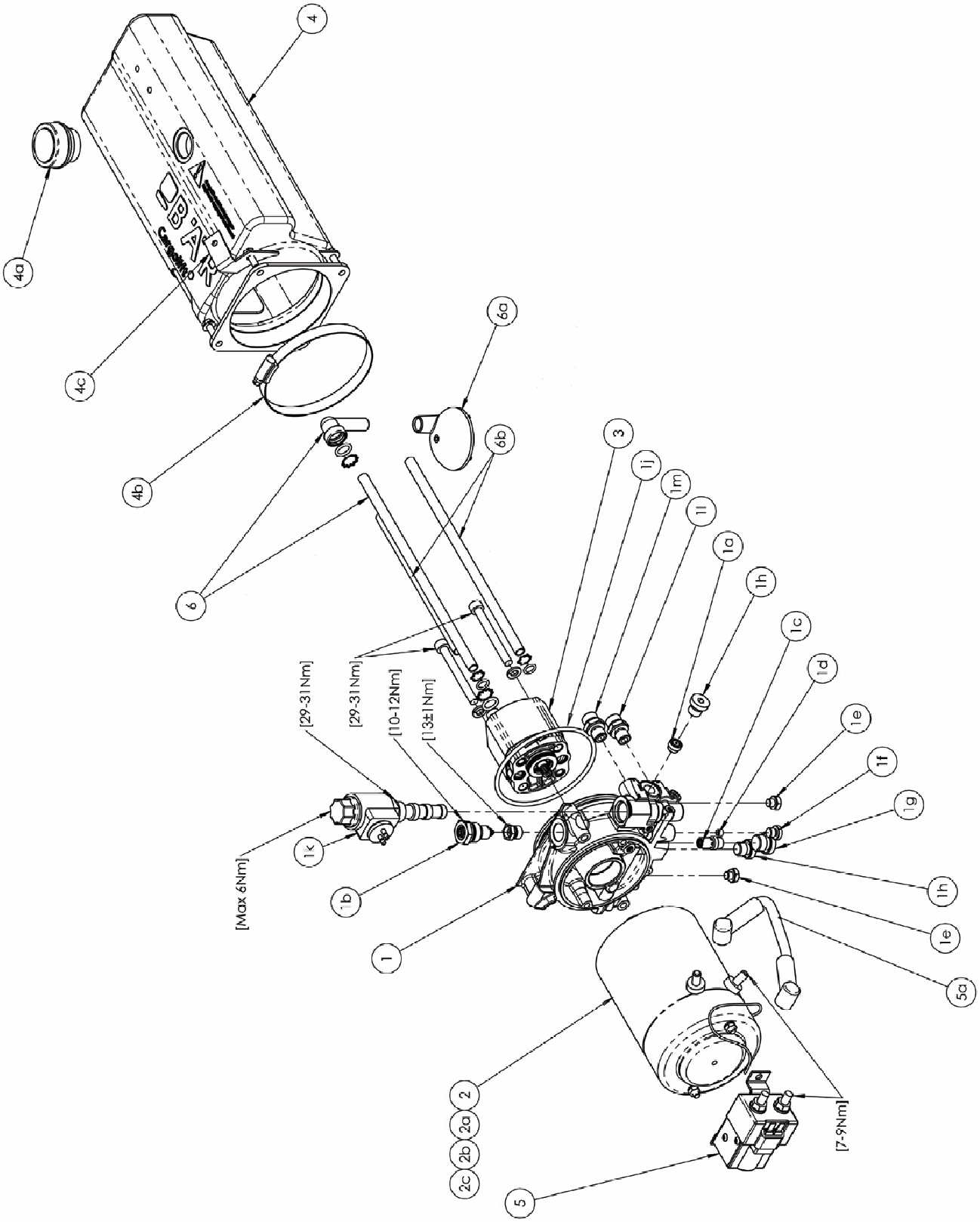
4
4a
4c
4b
6a
6b
6
3
1j
1m
1l
1a
1h
1c
1d
1e
1f
1g
1h
1e
5a
[29-31Nm]
[29-31Nm]
[10-12Nm]
[13±1Nm]
[Max 6Nm]
1k
1b
1
2
2a
2b
2c
5
[7-9Nm]

Hydraulikaggregat / *power pack*

Haldex HX

Pos.	Benennung	*description*		St.	Art. - Nr. / *art. - no.*	
ref.				*qty.*	12 V	24 V
	Hydraulikaggregat	*power pack*	12 V / 2.0 ccm / 1.7 kW	1	HX.122215	-
	Hydraulikaggregat	*power pack*	24 V / 2.0 ccm / 2 kW	1	-	HX.122216
	Hydraulikaggregat - Leiselauf	*low noise power pack*	24 V / 2.0 ccm / 2 kW	1	-	HX.122217
	Hydraulikaggregat	*power pack*	24 V / 2.6 ccm / 2 kW	1	-	HX.122218
	Hydraulikaggregat - Leiselauf	*low noise power pack*	24 V / 2.6 ccm / 2 kW	1	-	HX.122219
	Hydraulikaggregat	*power pack - 3kW*	24 V / 2.6 ccm / 3 kW	1	-	HX.122220
	Hydraulikaggregat	*power pack*	24 V / 3.2 ccm / 3 kW	1	-	HX.122222
	Hydraulikaggregat	*power pack*	12 V / 2.6 ccm / 3 kW	1	HX.131387	-
1	Ventilblock HX	*valve block kit*		1	01.134652	01.134652
1a	Rückschlagventil	*check valve*		1	01.123382	01.123382
1b	Druckbegrenzungsventil	*pressure relief valve*		1	01.123398	01.123398
1c	Senkbremsventil G1/4"	*safety flow restrictor G1/4"*	7.5 L/min	1	01.116906	01.116906
	Senkbremsventil G1/4"	*safety flow restrictor G1/4"*	8.75 L/min	1	-	01.116285
	Senkbremsventil G1/4"	*safety flow restrictor G1/4"*	10.0 - 15.0 L/min	1	01.131888	01.131888
1d	Drosselblende ø 1.2	*throddle valve ø 1.2*	M6 x 6	1	01.132695	01.132695
	Drosselblende ø 1,7	*throddle valve ø 1.7*	M6 x 6	1	01.132790	01.132790
1e	Sechskantschraube	*hexagon screw*	M8 x 6	2	01.137055	01.137055
1f	Verschlußschraube mit Innensechskant	*locking screw with hexagon socket*	VSTI R 1/4" - ED	2	01.109144	01.109144
1g	Verschlußschraube mit Innensechskant	*locking screw with hexagon socket*	VSTI R 1/8" - ED	1	01.110257	01.110257
1h	Verschlußschraube mit Innensechskant	*locking screw with hexagon socket*	VSTI R 3/8" - ED	1	01.118806	01.118806
1j	O-Ring	*o-ring*	ø112 x 4	1	01.124453	01.124453
1k	4/2 Wegeventil - WKM	*4/2 solenoid valve - WKM*	12 V	1	01.123413	-
	4/2 Wegeventil - WKM	*4/2 solenoid valve - WKM*	24 V	1	-	01.123412
1l	Einschraubverschraubung gerade - OMD	*pipe fitting straight - OMD*	GE 10 PLR 1/4" ED	1	01.127545	01.127545
1m	Einschraubverschraubung gerade - OMD	*pipe fitting straight - OMD*	GE 10 PLR 1/4" ED	1	01.127545	01.127545
2	Elektromotor HX	*electric motor*	12 V / 1.7 kW ø112	1	01.135311	-
	Elektromotor HX	*electric motor*	24 V / 2.0 kW ø112	1	-	01.135312
	Elektromotor HX	*electric motor*	24 V / 3.0 kW ø125	1	-	01.135325
	Elektromotor HX	*electric motor*	12 V / 1.7 kW ø125	1	01.135325	-
2a	Kohlenbürstensatz für Elektromotor	*carbon brush for electric motor*	12 V / 2 kW	1	01.123373	-
	Kohlenbürstensatz für Elektromotor	*carbon brush for electric motor*	24 V / 2 kW	1	-	01.123375
	Kohlenbürstensatz für Elektromotor	*carbon brush for electric motor*	24 V / 2.6 ccm / 3 kW	1	01.123392	01.123392
2b	Kugellager für Elektromotor	*ball bearing for electrical motor*		1	01.123393	01.123393
	Kugellager für Elektromotor	*ball bearing for electrical motor*	3 KW	1	01.123394	01.123394
	Kugellager für Elektromotor	*ball bearing for electrical motor*	3 KW	1	01.123395	01.123395
2c	Thermoschalter	*thermo cut-out*		1	01.118411	01.118411
3	Hydraulikpumpe	*hydraulic pump*	2.0 ccm	1	01.135317	01.135317
	Hydraulikpumpe - Leiselaufpumpe	*low noise hydraulic pump*	2.0 ccm	1	-	01.135318
	Hydraulikpumpe	*hydraulic pump*	2.5 ccm	1	01.135319	01.135319
	Hydraulikpumpe - Leiselaufpumpe	*low noise hydraulic pump*	2.5 ccm	1	-	01.135320
	Hydraulikpumpe	*hydraulic pump*	3,2 ccm	1	-	01.135321
4	Tank	*tank*	5.4 l - Nutzvolumen	1	01.122334	-
	Tank	*tank*	6.6 l - Nutzvolumen	1	-	01.122335
	Tank	*tank*	8.9 l - Nutzvolumen	1	01.122336	01.122336
4a	Luftfilter	*air filter*	Ø 3/4"	1	01.123425	01.123425
4b	Schneckengewindeschelle	*jubilee clip*		1	01.123424	01.123424
4c	Halter für Kabel	*mounting bracket for cable*		1	01.123823	01.123823
5	Leistungsrelais SW80PL	*power relay SW80PL*	12 V	1	01.118417	-
	Leistungsrelais SW80PL	*power relay SW80PL*	24 V	1	-	01.118419
5a	Kabelbrücke Motor (Plus) - Leistungsrelais	*cable link motor (+) - power relay*	35 mm²	1	01.123184	01.123184
	Kabelbrücke Motor (Plus) - Leistungsrelais	*cable link motor (+) - power relay*	25 mm²	1	01.118412	01.118412
6	Saugleitung für Pumpe	*suction tube for pump*		1	01.123414	01.123414
6a	Saugfilter	*suction filter*		1	01.121270	01.121270
6b	Rücklauf	*return flow*		2	01.123824	01.123824
-	Pfeifenkopfgummi	*rubber cap*	A 5153 NK	3	01.101160	01.101160

Hinweis:
Einzelteile der Hydraulikaggregate „HA“ und „HX“ sind nicht miteinander tauschbar!
Individual parts of the power packs „HA“ and „HX “are not exchangeable with one another!

1-4

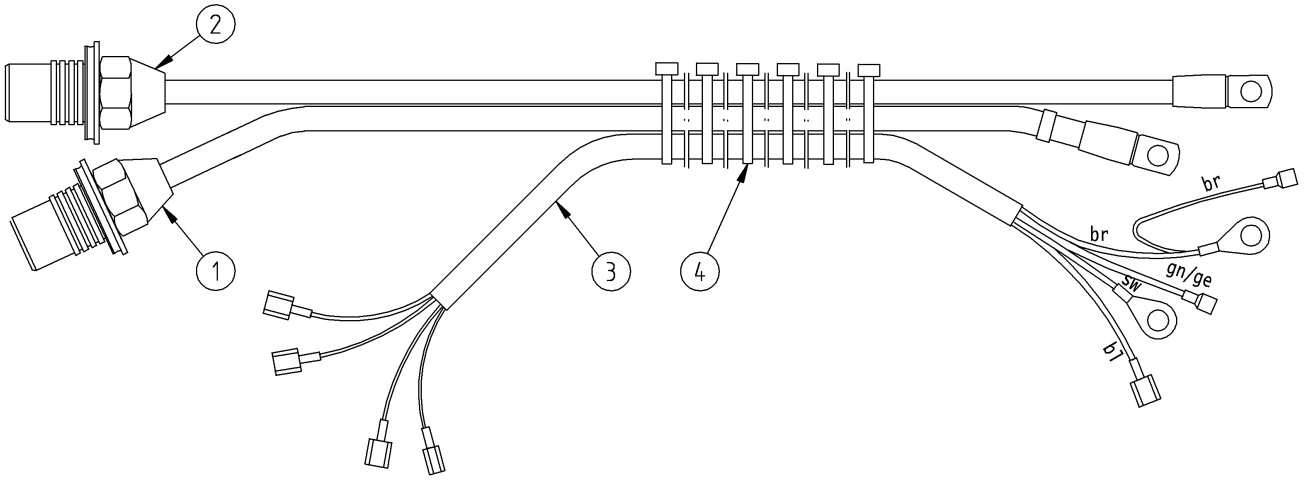
2
1
3
4
br
br
gn/ge
sw
bl

5

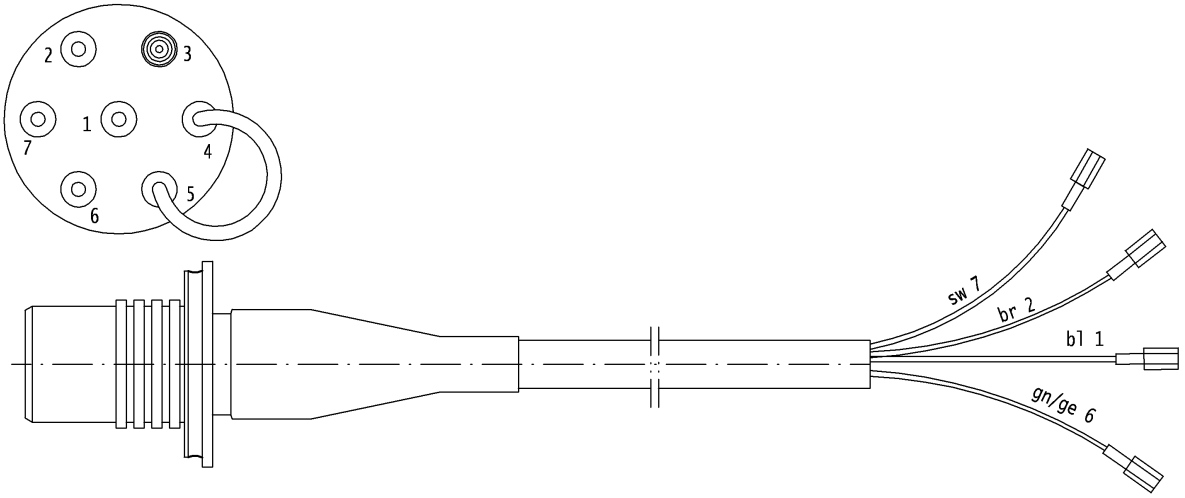
2
3
1
7
4
6
5
sw 7
br 2
bl 1
gn/ge 6

6

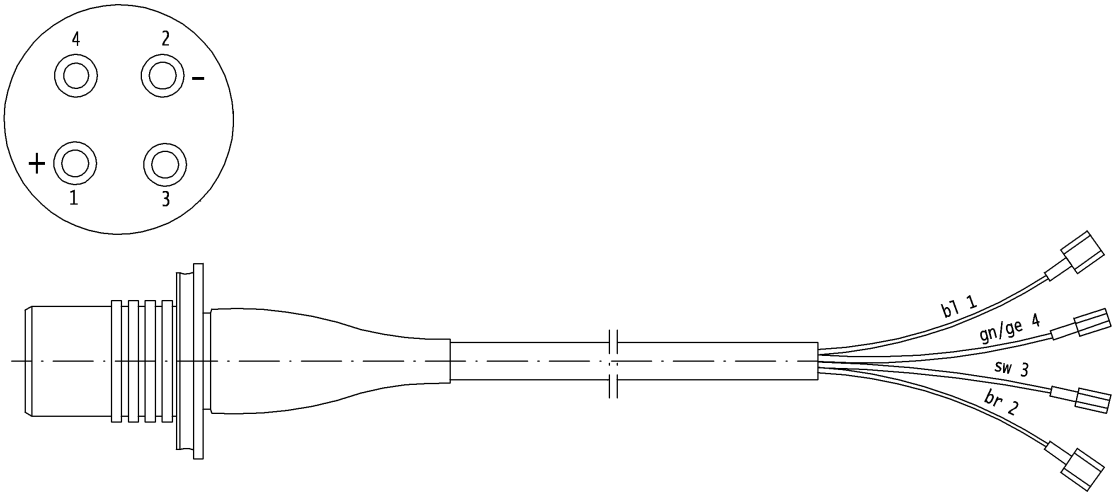
4
2
–
+
1
3
bl 1
gn/ge 4
sw 3
br 2

7

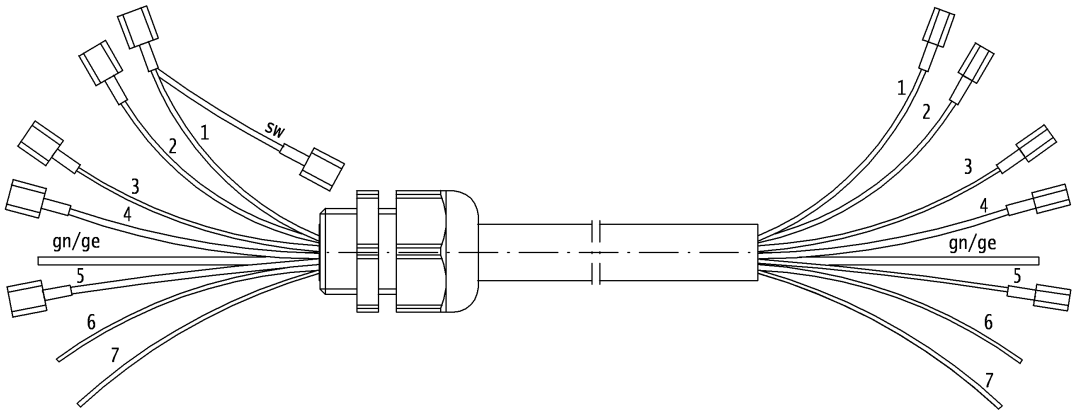
sw
1
2
3
4
gn/ge
5
6
7
1
2
3
4
gn/ge
5
6
7

Pos.	**Benennung**	***description***		**St.**	**Art. - Nr. / *art. - no.***	
ref.				***qty.***	**12 V**	**24 V**
1 - 4	Kabelstrang BG Tragrohr	*wiring kit beam - connector*		1	01.131538	01.131538
1	Hauptstromkabel BG Magnetschalter (+)	*main feed cable kit solenoid switcht (+)*	50 mm² x 2200	1	01.131570	01.131570
2	Hauptstromkabel BG Motor (-)	*main feed cable kit solenoid switch (-)*	50 mm² x 2300	1	01.131539	01.131539
3	Steuerstromkabel - Aggregat	*control wiring power pack mainboard*	4x1.5 mm²x3320	1	01.131571	01.131571
4	Kabelband	*cable tape*	T 30 R	6	01.101100	01.101100
5	Steuerstromkabel BG Zentralelektrik	*control wiring kit central electric*	4x1.0 mm²x1250	1	01.130032	01.130032
6	Kabelsatz für Kofferbeleuchtung BG	*wiring set for interior body lights kit*	4x1.0 mm²x1250	1	01.130039	01.130039
7	Steuerstromkabel Bedieneinheit rechts	*control wiring control box right*	8x1.0 mm²x2700	1	01.118926	01.118926
	Steuerstromkabel Bedieneinheit links	*control wiring control box left*	8x1.0 mm²x5500	1	01.119030	01.119030
	Steuerstromkabel Bedieneinheit ZA links	*control wiring control box ZA left*	8x1.0 mm²x5500	1	01.119029	01.119029
	Steuerstromkabel Bedieneinheit rechts	*control wiring control box right*	8x1.0 mm²x3500	1	01.119026	01.119026
-	Schutzhaube kpl. für Hauptstromanschluß	*protection cover for main feed connection*		1	01.116336	01.116336
-	Zylinderschraube mit Innensechskant	*hexagon socket head cap screw*	M6 x 20	2	01.100534	01.100534
-	Fahrerhauseinschaltung Druckknopf	*cabin safety switch button*		1	01.118840	01.118843
-	Diode BS	*diode kit*		1	01.122623	01.122624
-	Zentralelektrik S Standardausstattung	*central electric circuit S Standard equipment*		1	01.123882	01.123881
-	Zentralelektrik ZA mit Zusatzausstattung	*central electric circuit with optional extra*		1	01.131435	01.123311
-	Schutzhaube für Zentralelektrik	*protection cover mainboard*		1	01.118235	01.118235
-	Hinweisschild Notbetrieb	*sign for emergency operation*	126 x 134	1	01.123317	01.123317
-	Sechskantschraube	*hexagon screw*	M5 x 16	2	01.100565	01.100565
-	Scheibe Form B	*washer form B*	ø5.3	2	01.100739	01.100739
-	Sechskantmutter selbstsichernd	*hexagon nut self-locking flat form*	M5	2	01.118746	01.118746
-	Hauptstromsicherung BS (Würfel)	*main feed fuse kit (cube)*	50 mm² / 200 A	1	01.131891	01.116696
-	Rohrkabelschuh	*cable eye*	M8 / 50 mm²	1	01.101039	01.101039

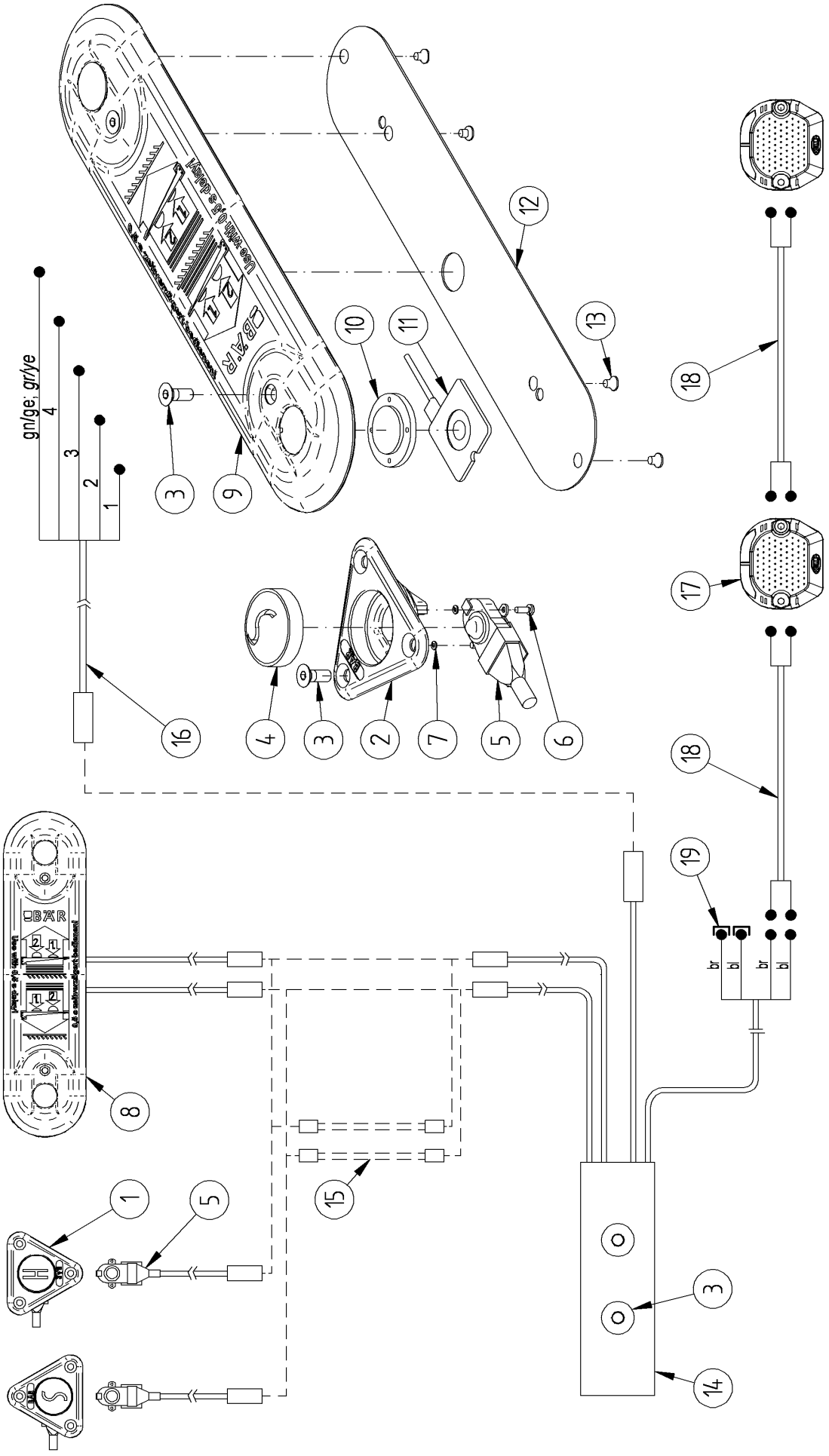
gn/ge; gr/ye
4
3
2
1
br
bl
br
bl

Pos.	Benennung	*description*		St.	Art. - Nr. / *art. - no.*	
ref.				*qty.*	12 V	24 V
1	Fußschalter dreieck "H" BG	*foot control triangle "H" kit*		1	01.123952	01.123952
	Fußschalter dreieck "S" BG	*foot control triangle "S" kit*		1	01.123953	01.123953
2	Fußschalter - Gehäuse Gußteil	*foot control - cover*	dreieckig	2	01.100908	01.100908
3	Senkschraube mit Innensechskant	*hexagon socket countersunk head screw*	M6 x 16	8	01.116898	01.116898
4	Gummidrücker "S" für Fußschalter	*rubber button for foot control "S"*		1	01.100942	01.100942
	Gummidrücker "H" für Fußschalter	*rubber button for foot control "H"*		1	01.101157	01.101157
5	Mikroschalter mit Superseal-Stecker	*micro switch with superseal-connector*	2-polig	2	01.123674	01.123674
	Bedienschild 2-Knopf-Fußsteuerung	*operating sign 2 button - foot control*	100 x 120 x 0.8	1	01.112982	01.112982
6	Zylinderschraube mit Schlitz	*cylinder head screw with slot*	M3 x 8	6	01.100491	01.100491
7	Federring Form A aufgebogen	*spring lock washer form A curved*	A 3	6	01.103435	01.103435
8	Fußschalter BG (Bär Fußschaltereinheit)	*foot control kit*		1	01.128021	01.128021
9	Fußschaltertasterplatte	*foot control cover plate "SlimControl"*		1	01.128022	01.128022
10	Gummidrücker für Fußschalter	*rubber button for foot control*		2	01.128024	01.128024
11	Fußschalter - Taster	*foot control - push button*	800 mm Kabel	2	01.128023	01.128023
12	Deckblech für Fußschaltertasterplatte	*cover sheet for foot control plate*		1	01.125282	01.125282
13	Gewindefurchende Schraube	*thread rolling screw*	M4 x 6	4	01.125283	01.125283
14	Fußschalterelektronik BG	*foot control electronic kit*		1	01.131115	01.131115
15	Kabelbrücke FSE - Linksverkehr	*cable link foot control unit - left-hand traffic*		2	01.123703	01.123703
16	Plattformkabel BG Fußschalterelek.	*platform cable kit - foot control - plug*	7x0.75mm²	1	01.122682	01.122682
17	Blinkleuchte Hella mit Dioden	*flashing lights Hella with diodes*	24 V	2	01.129115	01.129116
18	Kabelbrücke Blinkleuchte	*cable link flashing light*		2	01.119516	01.119516
19	Isolierhülse Verschlussstopfen	*insulating end cap sleeve*		2	01.129534	01.129534

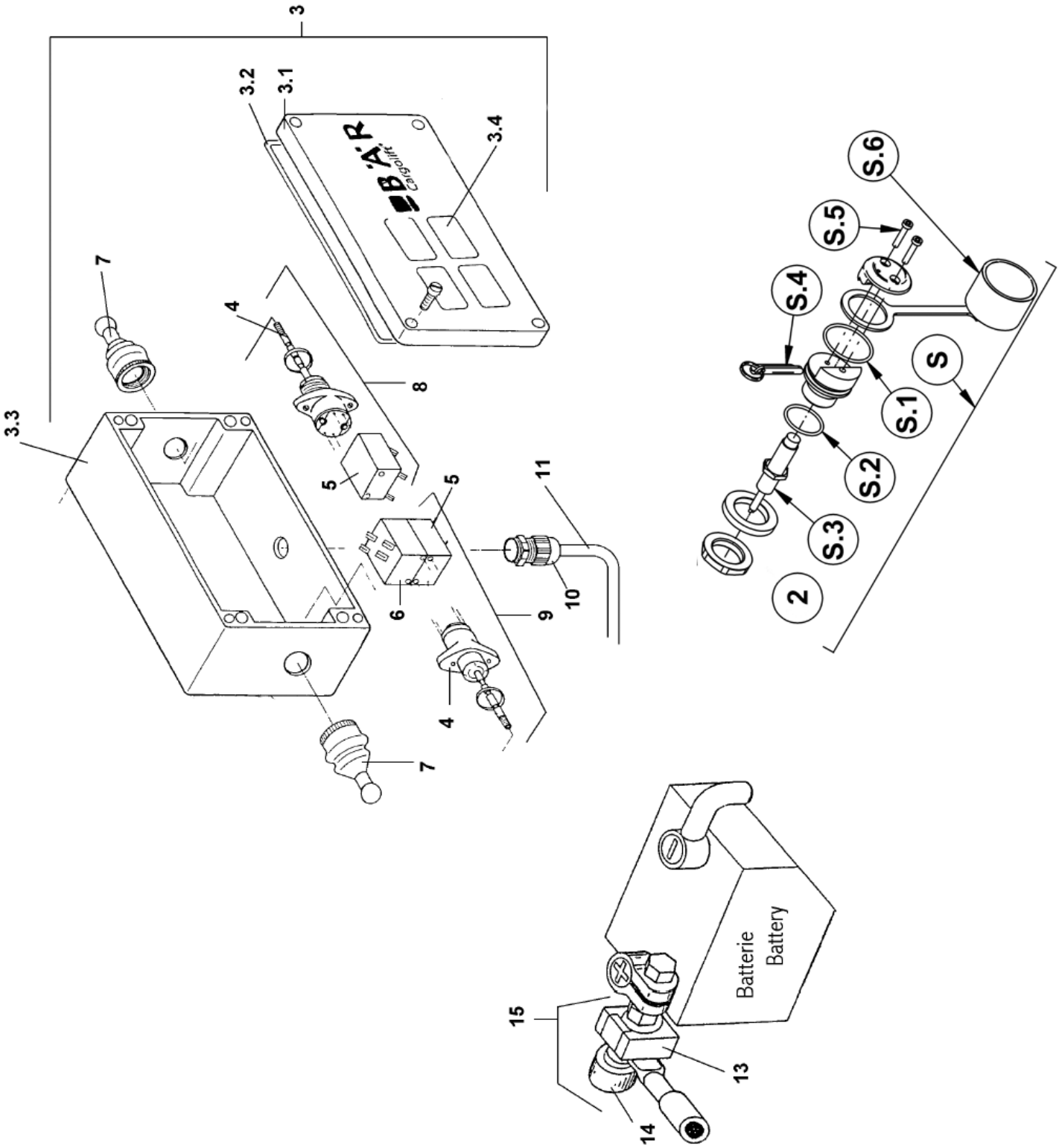
3
3.2
3.1
3.4
7
4
8
3.3
5
5
11
6
9
10
4
7
S.6
S.5
S.4
S
S.1
S.2
S.3
2
Batterie
Battery
15
13
14

Bedieneinheit / *control box*

Pos.	Benennung	*description*		St.	Art. - Nr.
ref.				*qty.*	*art. - no.*
S	Schlüsselschalter BG - elektrisch	*key switch kit - electrically operated*		1	01.131507
S.1	O-Ring	*o-ring*	ø 29.87x1.78	1	01.103902
S.2	O-Ring Hydraulikqualität	*o-ring*	ø 26 x 2.0	1	01.106268
S.3	Näherungsinitiator	*proximity switch*		1	01.131385
S.4	Entriegelungsschlüssel	*resetting key*	2 x Form	2	01.124671
S.5	Zylinderschraube mit Innenskt.	*hexagon socket head cap screw*	M4x20	2	01.124753
S.6	Verschlußkappe	*key switch cover*	M36x29.5x135	1	01.125365
-	Gehäuse	*body*		1	01.126406
-	Steuerstromkabel BG	*control wiring kit*		1	01.123554
-	Kabelverschraubung	*screwed cable gland*		1	01.102984
-	Gegenmutter	*conter nut*		1	01.101127
2 [a)]	Spannungspuffer	*voltage buffer*		1	01.126506
3	Bedieneinheit "QuickShift rechts"	*control box right-hand side*		1	01.122830
	Bedieneinheit "QuickShift links"	*control box left-hand side*		1	01.123863
	Bedieneinheit „zusätzlich links“	*control box additional left-hand side*		1	01.123864
	Bedieneinheit mit Schlüsselschalter	*control box with key switch*		1	01.123448
3.1	Deckel Gehäuse	*housing cover*		1	01.121044
3.2	Dichtung Gehäuse	*housing seal*		1	01.126356
3.3	Gehäuse mit Deckel	*housing with cover*	CP 240	1	01.115620
3.4	Bedienschild rechts	*instruction sign right*		1	01.122082
	Bedienschild links	*instruction sign left*		1	01.124154
	Bedienschild Alpha Key	*instruction sign left* Alpha Key		1	01.126194
4	Hebelschaltermechanik	*joystick mechanism*		1	01.121078
5	Kontaktblock 11/12/23/24 rechts	*contact block 11/12/23/24 right*		2	01.121082
6	Kontaktblock 31/32/43/44 links	*contact block 31/32/43/44 left*		1	01.121084
	Kontaktblock „zusätzlich links“	*contact block additional left-hand side*	ENAF 9.401	1	01.117396
7	Griff mit Dichtung	*seal + handle kit*		2	01.121075
7.1	Dichtung für Hebelschalter	*seal for joystick*		2	01.121077
8	Hebelschalter rechts	*joystick right*		1	01.115625
9	Hebelschalter links	*joystick left*		1	01.115626
10	Kabelverschraubung	*cable gland*		1	01.102984
11	Steuerstromkabel Bedieneinheit rechts	*control wiring control box right*	8x1.0 mm²x2700	1	01.118926
	Steuerstromkabel Bedieneinheit links	*control wiring control box left*	8x1.0 mm²x5500	1	01.119030
	Steuerstromkabel Bedieneinheit ZA links	*control wiring control box ZA left*	8x1.0 mm²x5500	1	01.119029
	Steuerstromkabel Bedieneinheit rechts	*control wiring control box right*	8x1.0 mm²x3500	1	01.119026
13	Schmelzsicherung	*fuse*	150A	1	01.116467
	Schmelzsicherung	*main fuse*	200A – 24V	1	01.116467
14	Isoliermutter mit Rasthaken	*insulation nut with hook*	25 mm²	1	01.116577
	Isoliermutter mit Rasthaken	*insulation nut with hook*	50 mm²	1	01.116695
15	Haupstromsicherung BS	*main feed fuse kit (cube)*	50 mm² 200A	1	01.116696
	Haupstromsicherung BS	*main feed fuse kit (cube)*	25 mm² 150A	1	01.115623
	Haupstromsicherung BS	*main feed fuse kit (cube)*	50 mm² 150A	1	01.117425
-	Trockenbeutel	*silica crystals*		1	01.104050

[a)] Nur bei 2-adrigem Schlüsselschalter erforderlich.
Only with 2-poles key switch necessarily.

Verehrter Kunde,

bitte beachten Sie bei der Bestellung Ihrer Ersatzteile die folgenden Punkte:

Bei Bestellungen über unseren Bär Cargolift Internet Shop (www.baer-cargolift.de) kann eine exakte Bestellung der Ersatzteile durch Prüfung der Originalstückliste Ihres Cargolifts durchgeführt werden.

Nach Eingabe der Cargolift-Seriennummer wird hierbei online auf die Originalstückliste Ihres Cargolift zurückgegriffen, somit können Sie automatisch auch das passende Ersatzteil auswählen.

Fehlbestellungen und Fehllieferungen können somit vermieden werden.

Bei Bestellung mittels ET-Katalog wählen Sie die von Ihnen benötigten Ersatzteile bitte sorgfältig aus.

Beachten Sie dabei die baulichen Unterschiede der Typen in Abhängigkeit von Baujahr, Ausführung und Variante.

Bitte geben Sie auf dem Bestellformular unbedingt die Serien - Nr. des Bär - Cargolifts an, damit durch Bär vor Lieferung des Ersatzteils eine entsprechende Plausibilitätsprüfung durchgeführt werden kann. Bitte haben Sie Verständnis dafür, dass Ersatzteile, welche im Gewährleistungsfall benötigt werden, von uns nur dann kostenlos geliefert werden können, wenn die Serien - Nr. des Bär Cargolifts und der Grund des Defekts bei der Bestellung angegeben wird.

Bei Ersatzteil-Bestellung per Bär Cargolift Internet Shop www.baer-cargolift.de

erhalten Sie auf den Gesamtbestellwert einen **zusätzlichen ET-Rabatt von 3% und es entfällt die Verpackungspauschale.**

Ersatzteil-/Kleinlieferungen bis zu 51 € werden brutto für netto abgerechnet.

Prompte Ersatzteillieferung

Für Bestellungen, die uns spätestens um 15.30 Uhr vorliegen, erfolgt der Postversand in der Regel am selben Tag.

Für Nachtexpress- Sendungen ist um 16.30 Uhr Annahmeschluss, die Teile sind in der Regel um 7.00 Uhr des Folgetages bei Ihnen.

Ersatzteillieferungen per Nachtexpress

Für Lieferungen per Nachtexpress ist von Ihnen mit der Transportfirma ein diebstahlsicherer Lagerplatz zu vereinbaren. Für das Fehlen von Lieferungen übernehmen wir keine Haftung.

Verpackungspauschale

Für jeden Versand berechnen wir eine Verpackungspauschale von 4,35 €

Nicht benötigte Ersatzteile

Sie erhalten eine Gutschrift, wenn die Teile original verpackt und "frei" an uns zurück-geschickt werden. Bitte geben Sie Lieferschein- und Rechnungsnummer an. Bei der **unfreien** Rücksendung empfehlen wir Ihnen, unseren DHL-Rückholservice zu nutzen. Bei der Verwendung anderer Versandarten werden die Mehr kosten Ihrer Gutschrift belastet.

Als Bearbeitungskosten berechnen wir 10 % des Listenpreises, jedoch mind. 25 €

Rücksendungen unter einem Warenwert von 75 € sind von der Rücknahme ausgeschlossen.

Rücksendungen für Garantie- bzw. Kulanzanträge

Die Teile sind inner halb von 15 Tagen vollständig entleert und gereinigt an uns zurück zu senden. Nutzen sie hierfür bitte unseren Rückholservice welchen sie nach Eingabe ihrer Zugangsdaten über den „Bär plus login“ finden.

Bei Rücklieferungen zu Gewährleistungsanträgen muss der Gewährleistungsantrag beigelegt werden. Der ausgefüllte Anhänger muss am Schadteil angebracht sein.

Reinigungsarbeiten

bei **nicht** vollständig entleerten und gereinigten Teilen zu Rücklieferungen, stellen wir eine Kostenpauschale von 12,50 € für die Reinigungsarbeiten je Teil in Rechnung.

Dear Customer,

Please note the following items when ordering your replacement parts:

When ordering through our Bär Cargolift Internet Shop (www.baer-cargolift.de), the exact replacement parts can be ordered by checking the original parts list of your Cargolift.

By entering the Cargolift serial number, the original parts list of your Cargolift is retrieved online and you can automatically select the right replacement part.

This avoids erroneous orders and deliveries.

When ordering through the replacement part catalogue, please choose the replacement parts you require carefully.

Pay attention to the constructional differences of the models with regard to year of construction, design and variant.

Please do not fail to enter the serial number of the Bär Cargolift on the order form, so that Bär can perform a corresponding plausibility examination before supplying the replacement part. We appreciate your understanding that in case of warranty, we can only supply replacement parts free of charge if you have specified the serial number of the Bär Cargolift and the reason for the defect.

When ordering replacement parts through the Bär Cargolift Internet Shop www.baer-cargolift.de

you will receive an **additional replacement part discount of 3% and the packaging fees are omitted.**

Replacement parts/small quantity orders for up to 51 € are calculated gross for net.

Prompt delivery of replacement parts

Orders which are received by 3:30 pm at the latest, are usually shipped by mail on the same day.

Orders for overnight express shipments must be received by 4:30 pm, and you will usually receive the parts by 7:00 am the next day.

Overnight express replacement part deliveries

For deliveries made by overnight express, you must make arrangements with the shipping company beforehand for a burglar-proof storage site. We assume no liability for missing shipments.

Packaging fees

We charge a packaging flat rate fee of 4.35 € for each shipment.

Unnecessary replacement parts

You will receive credit for parts which are returned to us “carriage paid” in their original package.

Please indicate the delivery slip and invoice number. For **carriage forward** returns, we recommend you use our DHL return service. If other means of shipment are used, the additional costs will be charged against your credit.

As processing fees, we charge 10 % of the list price, however at least 25 €.

Returns of goods valued at less than 75 € are excluded from redemption.

Returns for warranty and goodwill applications

The parts must be returned to us in a completely empty and clean condition within 15 days. Please use our return service for this purpose, which you will find in „Bär plus login“ after entering your access data.

For returns for warranty applications, the warranty application itself must be included. The tag must be filled out and attached to the defective part.

Cleaning

When parts are **not** completely empty and clean when returned to us, we will charge a flat rate fee of 12.50 € per part for cleaning.

BÄR Cargolift®

Fax- Bestellformular / *spare parts order form*

Telfax-Nr./*No*. ++497131/2877-777

Firma / *Firm:*	Kunden-Nr.: *Customer No.:*
Straße / *Street:*	Komm.-Nr.:
PLZ / Ort / *Town:*	Best.-Nr.: *Order-No.:*
bestellt durch / *ordered by:*	Name:
Datum / *Date:*	Unterschrift / *Signature:*
Serien-Nr. / *Serial-No.:*	Typ / *type:*
Garantie / *Warranty:* ❑ nein / *no* ❑ ja / *yes*	Wenn ja, Begründung / *for yes, give reasons*

Versandart / *mail by:*

❑ frei	❑ Post / *post*	❑ Spedition / *trail way*	❑ Abholung am / *pick up*
❑ unfrei	❑ Packet / *package*	❑ Nacht Express / *Night Express*	❑ Sonstige _____

Stück *quantity*	Artikel-Nr. *spare part - No.*	Teile-Benennung *Name of spare part*

Ihre Ansprechpartner im Kundendienst - Your contact in the After Sales Department

Gerd Bär GmbH
Industriegebiet
Böllinger Höfe
Pfaffenstr. 7
74078 Heilbronn

Telefon Zentrale ***Telephone reception***		**+49 7131 2877-0**	
Telefax Kundendienst ***Fax After Sales Department***		**+49 7131 2877-777**	
		Durchwahl ***Direct dialling***	**E-Mail**
Leitung Kundendienst ***Manager After Sales Dept.***	Reiner Auch	-700	auch@baer-cargolift.de
Assistenz ***Assistance***	Stefanie Schwab	-701	schwab@baer-cargolift.de
Technische Assistenz ***Technical Assistance***	Heinrich Laas	-702	laas@baer-cargolift.de
Service International ***Service International***	Olga Klosowski	-703	klosowski@baer-cargolift.de
Hotline	**Call Center**	**-751**	**hotline@baer-cargolift.de**
	Erwin Mahl	-710	mahl@baer-cargolift.de
	Roman Walocha	-711	walocha@baer-cargolift.de
	Werner Kikillus	-712	kikillus@baer-cargolift.de
	Michael Römer	-713	roemer@baer-cargolift.de
Verkauf Ersatzteile/ Allgemein ***Sales spare parts***	**Call Center**	**-752**	**spareparts@baer-cargolift.de**
	Andrea Horlacher	-725	horlacher@baer-cargolift.de
	Timo Reistenbach	-720	reistenbach@baer-cargolift.de
	Helene Schweizer	-721	schweizer@baer-cargolift.de
	Veronica Licata	-727	licata@baer-cargolift.de
Verkauf Ersatzteile/ Plattformen ***Sales spare parts/platforms***	Dimitrios Koassidis	-726	koassidis@baer-cargolift.de
Verkauf Ersatzteile/ Zollabwicklung ***Sales spare parts/Export***	Olga Kost	-722	kost@baer-cargolift.de
Gewährleistung ***Warranty claims***			**warranty@baer-cargolift.de**
	Marc Böing	-724	boeing.marc@baer-cargolift.de
	Carola Bauer	-723	bauer@baer-cargolift.de
Reparatur/Montage ***Repair/Assembly***			
	Norbert Neuner	-740	neuner@baer-cargolift.de
	Michael Seiwerth	-741	seiwerth@baer-cargolift.de
Service-Schulungen ***Service-Training***			
	Werner Kikillus	-712	kikillus@baer-cargolift.de
	Matthias Hofer	-744	hofer@baer-cargolift.de